Danskernes Historie Online
Danske Slægtsforskeres Bibliotek

Dette værk er downloadet fra Danskernes Historie Online

Danskernes Historie Online er Danmarks største digitaliserings-projekt af litteratur inden for emner som personalhistorie, lokalhistorie og slægtsforskning. Biblioteket hører under den almennyttige forening Danske Slægtsforskere. Vi bevarer vores fælles kulturarv, digitaliserer den og stiller den til rådighed for alle interesserede.

Støt vores arbejde – Bliv sponsor

Som sponsor i biblioteket opnår du en række fordele. Læs mere om fordele og sponsorat her: https://slaegtsbibliotek.dk/sponsorat

Ophavsret

Biblioteket indeholder værker både med og uden ophavsret. For værker, som er omfattet af ophavsret, må PDF-filen kun benyttes til personligt brug.

Links

Slægtsforskernes Bibliotek: https://slaegtsbibliotek.dk
Danske Slægtsforskere: https://slaegt.dk

Vikingetidens vandmølle ved Mølleåen

Jørgen Friis-Hansen

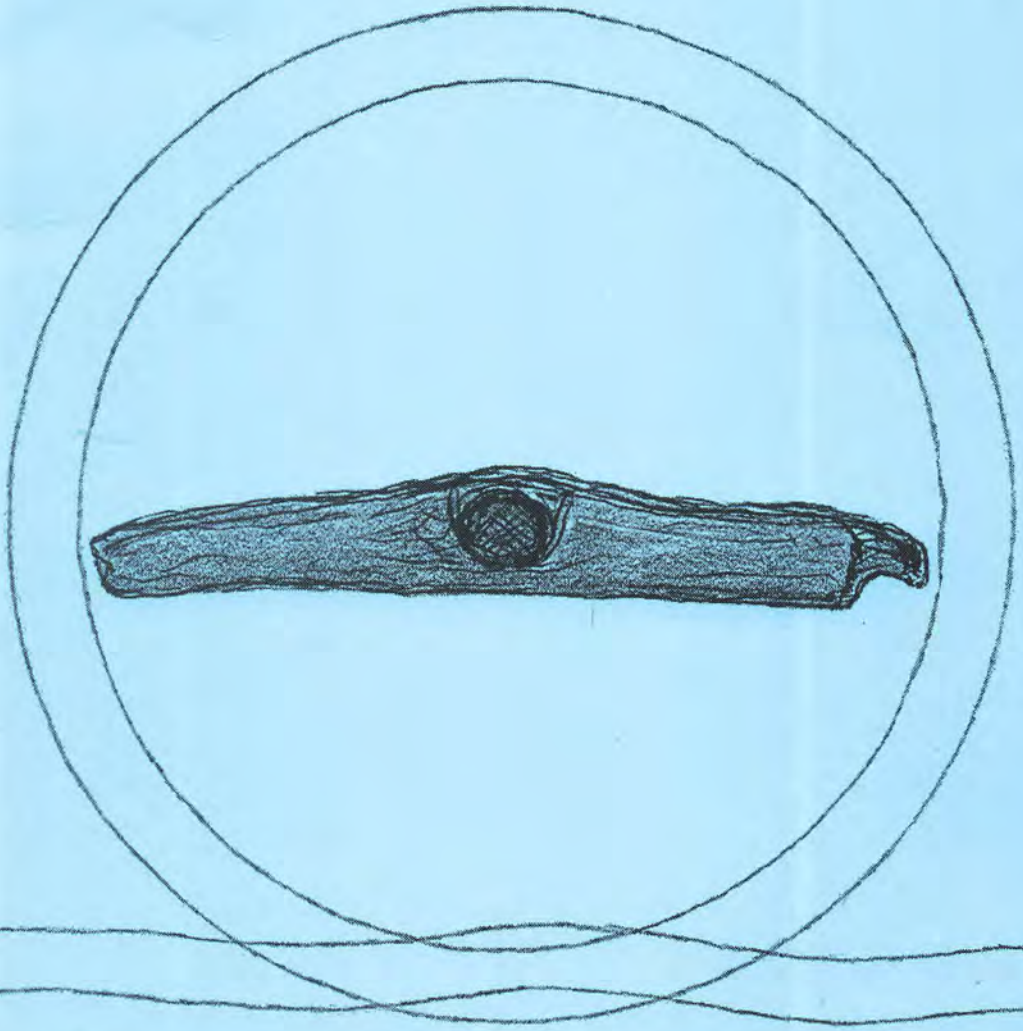

Skitsen på forsiden viser en lejebuk af egetræ fundet ved Mølleåen nær Lundtofte. Lejebukken er dateret til ca. år 1000.

Bikuben i Lyngby's Fond har med sin økonomiske støtte muliggjort trykningen af dette særtryk fra Lyngby-Bogen 1991.

Jørgen Friis-Hansen

VIKINGETIDENS VANDMØLLE VED MØLLEÅEN

Nogle amatørarkæologer fra arkæologklubben »Flækken« i Lyngby fandt i årene 1981-88 resterne af en gammel vandmølle 250 meter øst for Nymølle ved Mølleåen.

Nymølle blev som bekendt planlagt i 1643 og bygget kort tid efter. Men dengang, da Nymølle blev bygget, har den øjensynligt afløst en ældre mølle på omtrent samme sted. Og nu er det lykkedes at finde rester af denne ældre mølle og at få bestemt dens alder.

Den ældste af de fundne ting fra denne gamle mølle er en lejebuk fra ca. år 1000, d.v.s. at der på dette sted har været vandmølle i 600 år fra år 1000 til lidt ind i 1600-tallet. I 1643 har man så nedbrudt den gamle mølle og den gamle mølledæmning og bygget nyt 250 meter derfra.

Det vil fremgå af den følgende beretning, at den gamle vandmølle har været nedbrudt og genopbygget flere gange i disse 600 år. Nogle af disse byggefaser har vi kunnet iagttage under udgravningen. Vores udgravningsfelter ses på kortet fig. 1. Mølleåen er i dag rettet ud, så den har et lige eller jævnt krummet forløb; men på dette sted slår den et lille sving til siden. Det er som om der er en bule på den venstre bred.

Umiddelbart før denne bule ligger der en mængde 30-40 cm store sten i åbredden, og føler man efter ude i åen, er åbunden nærmest brolagt med sten.

Disse mange sten kan ikke være kommet hertil på naturlig måde, det må være menneskeværk, og den store stenmængde tyder på stor menneskelig aktivitet. Derfor gav vi os til at undersøge, hvad det er, der er sket på dette sted, og hvor længe det er siden.

Før vi foretog denne udgravning, sørgede vi naturligvis for at indhente tilladelse fra ejeren, d.v.s. Skoven, samt fra fredningsmyndighederne. Og vi amatørarkæologer måtte naturligvis allerførst have vores projekt godkendt af Nationalmuseet.

Udgravningen blev foretaget et par uger eller måneder ad gangen i somrene 1981-88. Vi gravede i det flade areal ved siden af åen, og vores udgravningsfelter er vist på fig. 2.

I dag er der vild skovbevoksning på dette meget våde areal. I 1920 var arealet langs åen et engareal, hvor bønderne havde deres køer på græs. Kaj Schmidt, som er kendt fra Lyngby-Bogen 1981, og som boede i huset ved siden af Nymølle, har fortalt, at der engang i årene 1923-25 skete et uheld, som førte til en over-

Jørgen Friis-Hansen, f. 1921, civilingeniør.

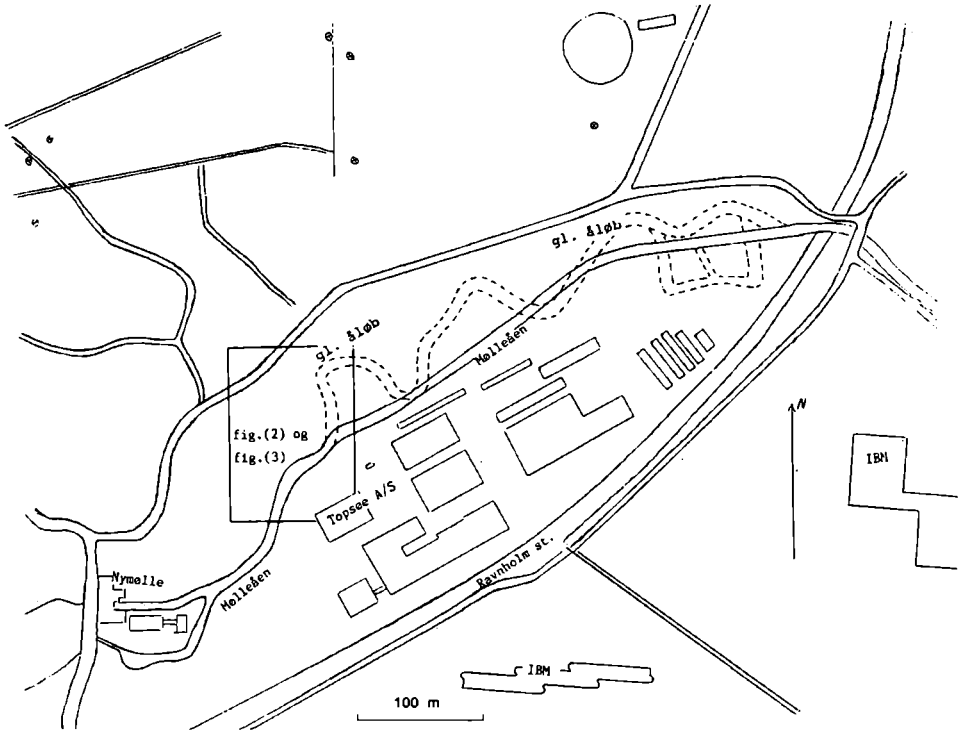

Fig.1. Mølleåens forløb fra Nymølle. Åens gamle slyngninger er set på et kort fra 1855.

svømmelse, der lagde et lag af ler og sand over hele angarealet. Det kvalte græsset, bønderne ophørte med at sende deres køer derned, og i tiden derefter blev engarealet til den nuværende krat- og skovbevoksning.

Udgravningen er de fleste steder kun ført ned til en dybde af 1,20-1,30 meter under jordoverfladen. Enkelte steder gravede vi helt ned til ådalens oprindelige stenbund i en dybde af 2,40 meter. Med disse udgravningsfelter har vi fået overblik over, hvor der har været dæmninger til afgrænsning af mølledammen, og vi har fået sikkert kendskab til vandmøllens eksistens og alder.

En total udgravning af området ville medføre ca. 5 gange så meget gravning, og sådan gør man ikke i dag. Ved en arkæologisk udgravning efterlader man helst så meget som muligt til eftertidens arkæologer. Dels vil de have større viden, og dels vil de nok være dygtigere end os i dag.

Vi gjorde vores vigtigste fund i 2 meters dybde, d.v.s. betydeligt dybere end det nuværende åløb. For at forstå, at dette er muligt, må vi først lige se nær-

mere på, hvordan Mølleåen har udviklet sig.

Almindeligvis forventer man af et vandløb, som har et rimeligt pænt fald, at det efterhånden graver sig dybere og dybere ned. Og så ser man her ved Mølleåen, at åens bund er hævet 1,20 meter over ådalens oprindelige stenbund. Denne forandring af naturen skyldes menneskenes indgreb. Når man først har anlagt en vandmølle med tilhørende dæmning, og der senere anlægges en anden mølle med dæmning længere nede ad åen, bliver det sværere at få vandet væk fra den første mølle. Derfor må den første dæmning bygges højere. Kommer der så en tredie mølle med en dæmning endnu længere nede, må mølle 2's dæmning gøres højere, og mølle 1's dæmning få endnu en forhøjelse. På den måde har Mølleåens mange møller med tiden hævet åens bund.

Udgravningen

Resultatet kan beskrives i følgende 6 punkter:

1. 2 dæmninger, den ældste i 2 byggetrin.
2. Nogle fund af trædele, som kun kan stamme fra nedbrudte vandmøller. Det ældste stykke er fra ca. år 1000.
3. Et langt gærde fra et anlæg til at lede vandet; det er fra ca. 1430.
4. En vippearm til et letteværk. Det er en del af en vandmølle fra engang i 1400-tallet.
5. Et stigbord, som har hørt til en vandmølle engang i 1500-tallet.
6. Nogle løsfund.

Dæmningerne

Før man har kunnet anlægge en vandmølle, har man måttet bygge en dæmning, dels for at få faldhøjde, dels for at få en mølledam som vandreservoir.

Fig. 2 viser placeringen af den ældste af dæmningerne; den er bygget op i midst 2 omgange. På tegningen ses også åens samtidige forløb. Præcis hvor vandmøllen har stået ved vi dog ikke.

I den ældste byggefase har vi dateringer til ca. år 1000. Det ved vi fra aldersbestemmelser af 2 pæle og andet træ i stendæmningen. Dæmningen har en højde af 1,30 meter over den oprindelige stenbund, d.v.s. 1,10 meter under jordoverfladen.

I en yngre byggefase er demme dæmning hævet til en højde af 1,60 meter over den oprindelige stenbund, d.v.s. 0,80 meter under jordoverfladen. I denne overbygning blev der udtaget en pæl, som er blevet dateret til ca. år 1400. D.v.s. at denne forhøjelse af dæmningen er fra år 1400 eller måske tidligere.

Fig. 3 viser placeringen af den yngste dæmning på stedet. Den er ikke udgravet, men kun lokaliseret med et jordspyd. Denne dæmning har et andet forløb end den første dæmning, den forløber øst-vest. Vestenden når hen til en morænedannelse, og østenden når hen til et stigbord, der bliver beskrevet under punkt 4. Med denne dæmning er åen tvunget til siden, og ved stigbordet er der etableret et fald mod nord. Dæmningens højde er 1,80 meter over den oprindelige stenbund, d.v.s. 0,60 meter under jordoverfladen.

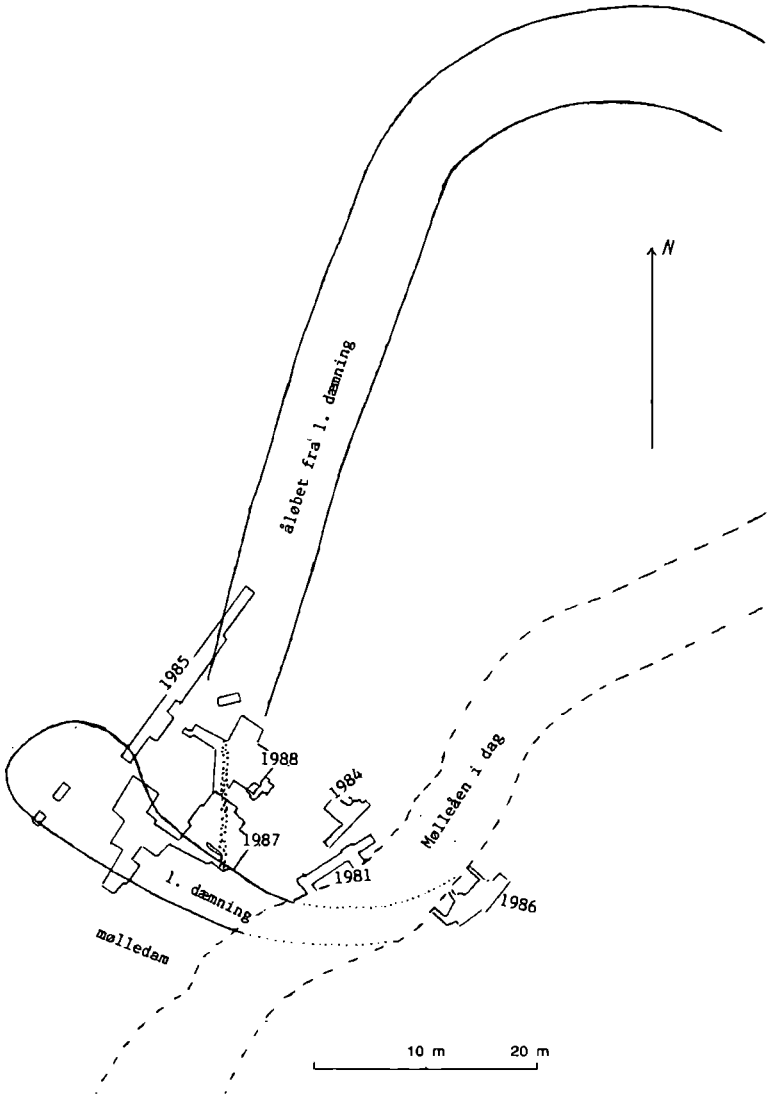

Fig.2. Af den ældste dæmning (dæmning 1) er vist så meget, som vi kender. Den har været i funktion i 500 år, fra år 1000 til ind i 1500-tallet. Omkring år 1400 er dæmningens højde øget med 30 cm. Syd for dæmningen har der været mølledam. Nord for dæmningen har flere vandmøller afløst hinanden. På tegningen er vist et sandsynligt afløb af vandet. Desuden er vist vores udgravningsfelter. Gærdet er vist med prikker. Og Mølleåens forløb i dag er tegnet med stiplede linier.

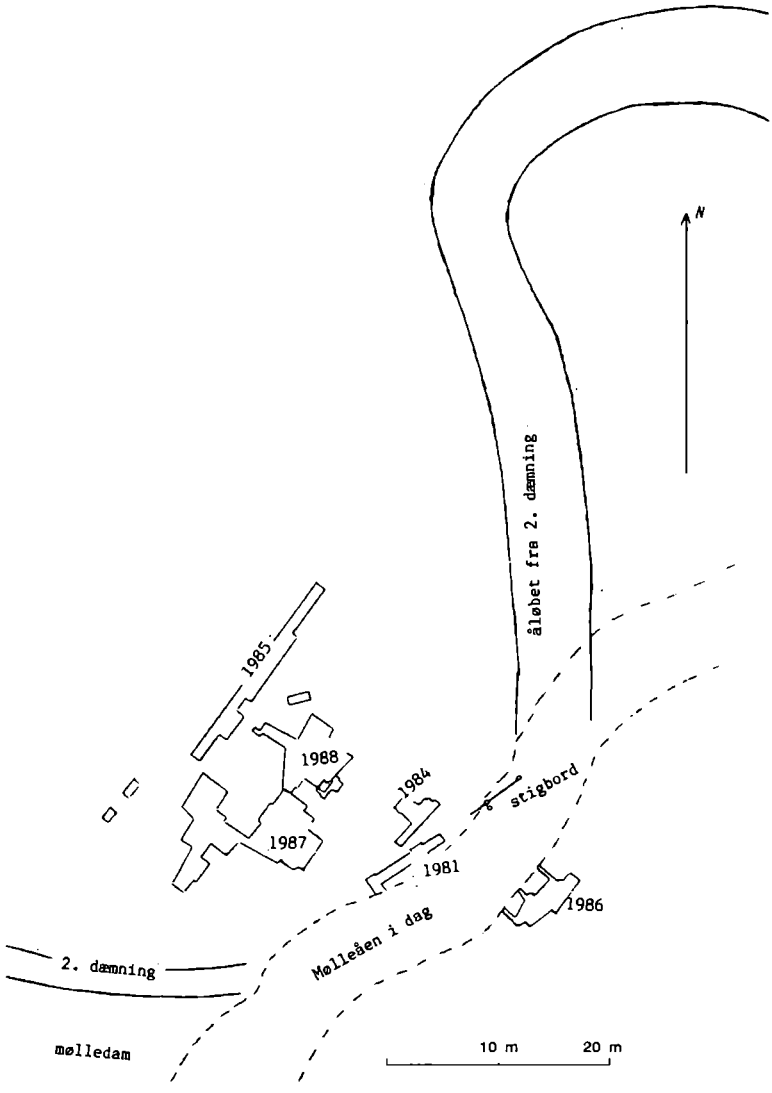

Fig.3. På tegningen ses så meget, som vi kender af den yngste dæmning (dæmning 2) og af stigbordet samt åens sandsynlige afløb mod nord. Desuden er vist vores udgravningsfelter. Mølleåens forløb i dag er tegnet med stiplede linier. Dæmning 2's vestende er fjernet, da man i 1643 har skullet skaffe frit afløb fra den nye mølle (Nymølle). Sandsynligvis har dæmning 2 stået i forbindelse med stigbordet og en dertil hørende vandmølle.

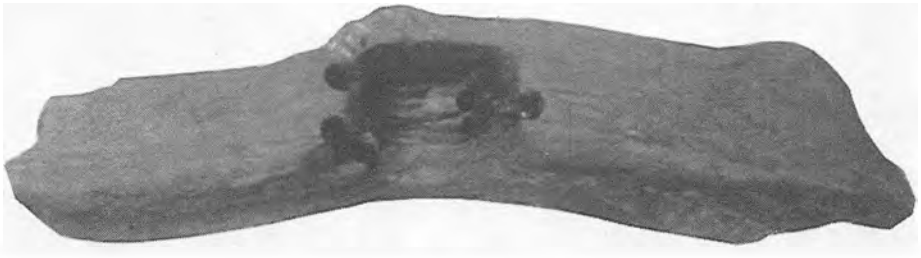

Fig.4. Lejebuk fra en vandmølle. Lejet har været beregnet til en 10 cm tyk vandret aksel til et vandhjul.



Fig.5. På dette nærbillede af lejebukken kan man se akslens slid på lejet.



Fig.6. I bunden af lejet er der et hul, hvorigennem grus kunne skylles ud. Bemærk den runde udskæring i den ene ende. Den må have tjent til fastspænding af lejebukken.



Fig.7. Graveholdet arbejder. Stenlaget over lejebukken er fjernet, og den ligger, som den blev fundet, med bunden opad. På billedet ses en slange. Det var nødvendigt at pumpe vand væk hele tiden, og Lyngby Vejvæsen havde lånt os pumpen.

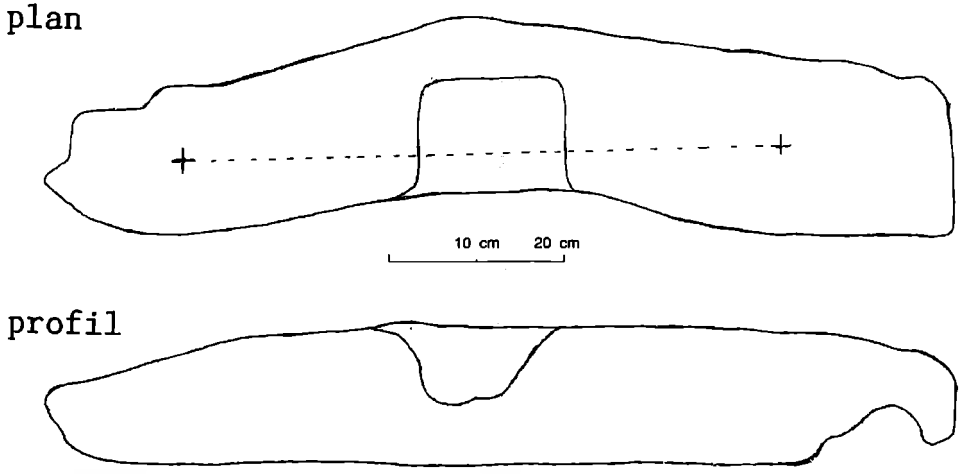

Fig.8. Lejebukkens form er tegnet i plan og i profil. I planen ser man, hvordan træet krummer, således at akslens tryk ligger lige mellem endestykkernes midte. I profilen ses, at lejet ved slid har skubbet sig

Der er ingen datering af denne dæmning; men den har vel fungeret engang i 1500-tallet. I hvert fald er den gennembrudt og ophørt med at fungere i 1643.

Trædele fra en vandmølle

Den ældste mølledel, som blev fundet, er den store lejebuk fig. 4. Den er fundet 2,00 meter under jordoverfladen, d.v.s. 0,40 meter over stenbunden. På dette sted var de nederste 0,40 meter et bundfældet fint materiale, der kaldes gytje. Lejebukken, som har været udslidt og kasseret, lå oven på dette gytjelag, og den var igen overdækket af et 0,40 meter tykt stenlag.

Ved siden af lejebukken lå et stykke 4 meter langt tømmer. Tømmeret er dateret til ca. år 1050. Det er altså lidt yngre end lejebukken, som er fra ca. år 1000; men den har også været gammel, da den blev kasseret.

En lejebuk er et stykke tømmer, hvori der er udskåret et leje til en vandret aksel. Denne lejebuk havde en længde af 1,05 meter og et tværmål på ca. 15 x 20 cm. Selve lejet har givet plads for en aksel på 10 cm i diameter, og akslen må formodes at have været møllehjulets aksel.

Fig. 5 er et nærbillede af lejet. Her ser man tydeligt slidsporene. Desuden ser man nogle runde huller, hvis funktion er ukendt. Man kan have brugt nogle af hullerne til fastgørelse af en bøjle til at holde akslen på plads. Det er også muligt, at et par af hullerne har været til fedt til smøring af lejet.

Fig. 6 viser bunden af lejebukken. Man ser, at der er et hul i bunden af lejet, og det må have haft en funktion. Jeg kunne tænke mig, at sliddet som vi så på fig. 5, kommer fra grus og småsten, og at hullet er lavet, for at den slags forurening kunne skylles ud.

På fig. 6 ser man også en hulning i den ene ende af lejebukken. Den må have tjent til fastspænding af lejebukken. På fig. 7 ses lejebukken i bunden af udgravningen.

Selve udformningen af lejebukken vidner om solid håndværksmæssig erfaring. Man har udvalgt et stykke træ, der er svagt buet, og deri har man udformet lejet således, at akslens tryk under brugen kommer til at ligge på en linie mellem midtpunkterne af lejebukkens ender. Se fig. 8. Derved bliver akseltrykket opfanget af lejebukken på en sådan måde, at den vil ligge stabilt uden at vride sig. Det at lave en lejebuk af et stykke svagt krummet træ, er kendt som en normal udformning af lejebukke i senere vandmøller. Derfor kan vi regne med, at denne lejebuk fra år 1000 er lavet af folk, der havde erfaring med vandmøllebyggeri.

Da man udvalgte træstykket til lejebukken, tog man endnu et hensyn. Lejet er udskåret et sted, hvor der sidder en mægtig knast, og her er træet særlig hårdt. Stedet må have været valgt, for at lejet skulle være så slidstærkt som muligt. Senere i middelalderen har man lejebukke til vandmøller, hvor lejet er af sten, og det er jo mere slidstærkt. Vi ved ikke, hvornår man har skiftet fra trælejer til stenlejer.

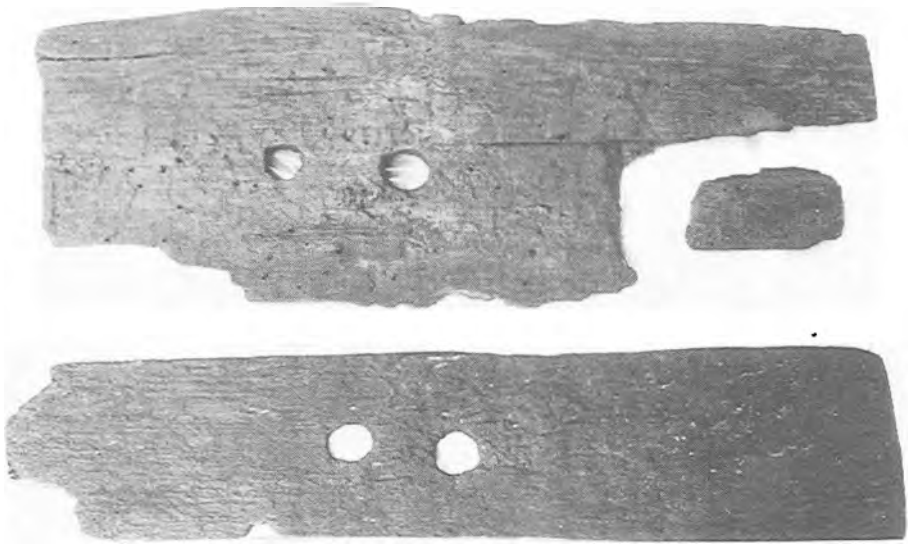

Fig.9. 2 skovlblade fra vandhjul, længde 55 cm. De kan have været brækket af i den ene ende. Skovlbladet foroven er dateret til ca. år 1200, det forneden blev fundet i et dybere lag, så det kan være lidt ældre.



Fig.10. 2 træstykker a 34 cm, hver med 3 huller, samt trænagler. De er dateret til ca. år 1200. De kan have været monteret som vist i fig.11.

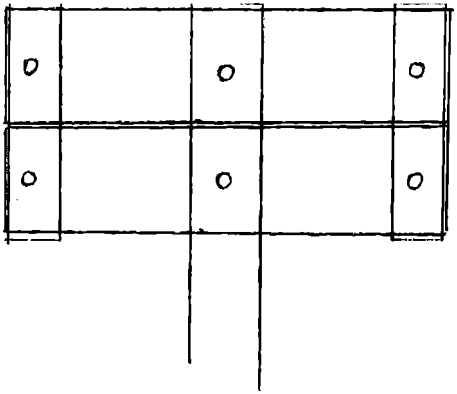

Fig.11. Træstykkerne fra fig.10 kan have været monteret på en tværarm som vist på tegningen. Et sådant skovlblad er kendt fra senere vandmøller. (Chr. Fischer i Skalk 1984 nr. 5).

I udgravningen, lidt højere oppe end lejebukken, blev der fundet 3 skovlblade. 2 af disse er dateret til ca. år 1200, det tredie lå lidt dybere i stenlaget., så det er nok lidt ældre. Skovlbladene er vist på fig. 9 og 10. Disse skovlblade har på en eller anden måde været monteret på et vandhjul. Det på fig. 10 bestod af 2 træstykker, hver med 3 huller, samt nogle trænagler. Det kan have været monteret som vist på tegningen fig. 11.

I samme niveau som skovlbladene fandt vi en kølle, som er vist på fig. 12. Det er et flot stykke tømrerværktøj. Kølle og håndtag er skåret ud af ét stykke træ, og den er 54 cm lang. Da køllen er fundet i omtrent samme niveau som skovlbladene fra ca. år 1200, er den vel omtrent fra samme tid.

Denne type kølle er blevet brugt i jernalderen, og den er også kendt fra vikingeskibsværftet ved Fribrødre Å på Falster. Endnu den dag i dag bruges trækøller af denne form, blot i mindre størrelse, f.eks. i forbindelse med stemmejern.

Gærdet

Fig. 13 viser 6 meter af et gærde bestående af pæle med risfletning imellem. Pælene sidder i et sand/gruslag 0,80 meter under jordoverfladen. Gærdet er vist ved prikker på fig. 2 i udgravningsfeltet fra 1987, og det fortsættes med 4,50 meter i 1988-feltet. Gærdet er uafsluttet i begge felter, så vi ved ikke, hvor langt det er.

En pæl fra gærdet er dateret til omtrent samme tid som en pæl fra dæmningens overbygning, ca. år 1430, så de to



Fig.12. Kølle med håndtag, skåret ud af ét stykke træ. Den er 54 cm lang. Dette tømrerværktøj er fra tidlig middelalder; men typen har været i brug fra jernalderen og op til vore dage.



Fig.13. Gærde af pæle og grenfletning 0,50-0,80 meter under jordoverfladen. Vi kunne følge det over 10,50 meter; men vi ved ikke, hvor langt det er. Dette billede viser den del af gærdet, som blev afdækket i udgravningsfeltet 1987.

anlæg kan have fungeret samtidig.

Det er sandsynligt, at gærdet har haft til formål at lede vandstømmen hen til vandmøllen. Anlægsarbejdet med forhøjet dæmning samt gærde er nok udført i forbindelse med en flytning eller genopbygning af vandmøllen.

Vippearmen

I gærdet blev der fundet et 1,50 meter langt træstykke, der er tildannet med et hul og nogle udskæringer. Dette stykke, som er dateret til ca. år 1435, er tolket som en vippearm til et letteværk. Denne funktion er vist på fig. 14.

Vippearmen har været udslidt og kasseret, før den blev genbrugt til udbygning af gærdet.

Stigbordet

Et stigbord er en anordning til regulering af højden af det opstemmede vand i en mølledam. Ved nyere vandmøller bruges en forskydelig plade, der glider i faste styringer. I gamle stigbord har man brugt pæle med notudskæring, hvorimellem der har været anbragt planker. Man har da kunnet regulere højden med flere eller færre planker.

I åen kan man endnu i dag se resterne

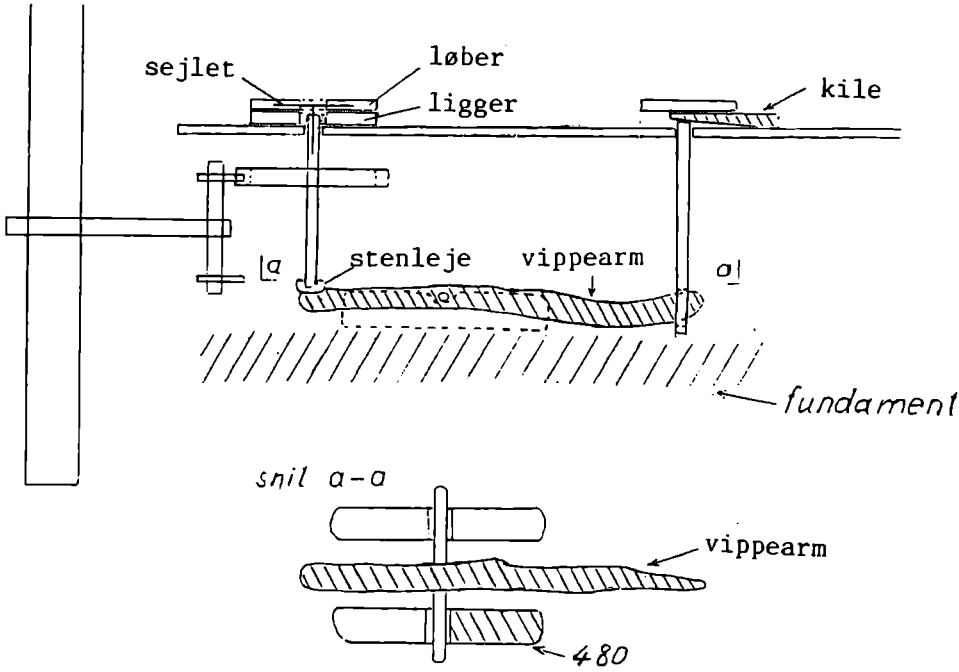

Fig.14. Principskitse af et letteværk fra en vandmølle. – Den øverste møllesten, »løberen«, drives af en lodret aksel, som ender i et jern, sejlet. Sejlet sidder i en rille på løberens underside. For at male korn skal løberen, mens den drejes rundt, løftes lidt fra den underste sten, »liggeren«. På tegningen er vist, hvordan den lodrette aksel står i et stenleje, som hviler på den ene ende af vippearmen. Når den anden ende af vippearmen presses ned med en kile, løftes den lodrette aksel, og derved løftes (lettes) løberen. Ved udgravningen har vi fundet vippearmen samt kilen og halvdelen af det ene leje for vippearmens aksel. Vippearmen er et passende bøjet grenstykke med et hul på tværs til en lille træaksel, som den kan vippe om. Den ende, der har båret stenlejet, er stærkt nedbrudt. Vippeenden er derimod velbevaret. Ved tilhugning er den udformet til et fladt stykke, så vippefunktionen kan udføres, uden at vippearmen vrides. En vandmølle med et sådant princip kan man se hos Anders Jespersen: Gangtøjet i vandmøller, 1953. Her angives det som sandsynligt, at denne type vandmølle kom til Danmark ca. år 1000. Principskitsen er udarbejdet efter idé af Axel Steensberg.

af et gammelt stigbord. I kanten af åen ser man 2 gamle pæle. Den ene står lodret. Den er en del forvitret; men man kan se, at den oprindelig har været fuldkantet tømmer 20 x 14 cm med dyb notudskæring i 2 sider. Den anden pæl er en skrå afstivning. I den lodrette pæls notudskæring mod vest sidder en planke på kant; den når ind i åbrinken.

3,50 meter ude i åen står der yderligere en pæl, som er hugget af i bunden af åen. Denne pæl har samme dimension

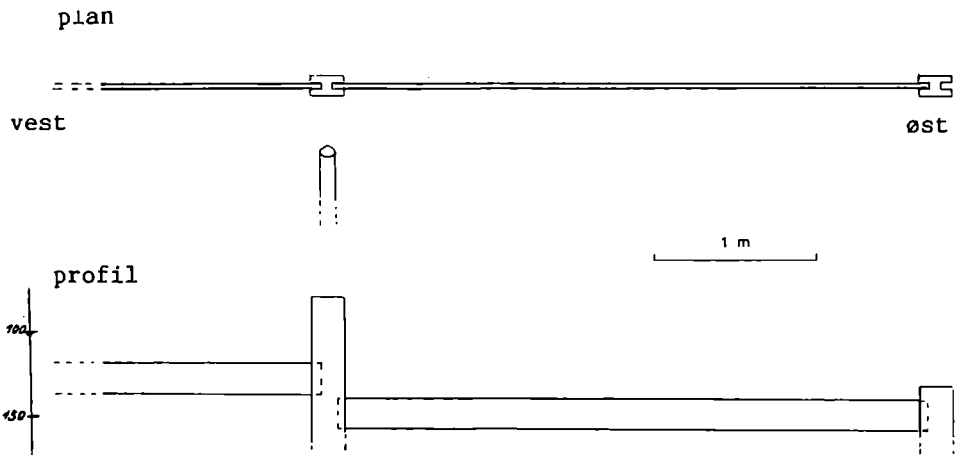

Fig.15. Tegning af stigbordet i plan og i profil. Niveaumålet i profiltegningen angiver cm under jordoverfladen. Åens vandoverflade skifter mellem niveau 80 og 110.

som den første, og mellem dem sidder der endnu en planke på kant i notrillerne. Den anden pæls anden notrille er tom, og vi ved ikke, hvor langt stigbordet har været. Stigbordet er vist på tegningen fig. 15.

Vi gjorde disse iagttagelser i 1986, da vi havde fået åens vand sænket noget. Men det var en vanskelig opgave.

Dette stigbord og den yngste dæmning fig. 3 har vel hørt til den sidste vandmølle på stedet; men det blev ikke undersøgt.

Nogle løsfund

Ved en gammel vandmølle forventer man at finde kasserede, knuste møllesten; men det eneste, vi fandt af den art, var nogle små stenstumper, som var glatslebne på den ene side. Vi regner med, at det er afslag fra møllesten. Et sted i området må der ligge kasserede møllesten, og når vi ikke fandt dem, skyldes det nok, at vi kun har udgravet en mindre del af området.

I udgravningen fandt vi også 2 keramikskår, som begge er af en type, som blev brugt i vikingetid eller tidlig middelalder. Endelig var der på det sted en mængde kridtstumper, og dem har vi endnu ikke fundet nogen god forklaring på.

Hvor tidligt startede denne vandmølle?

Som ovenfor nævnt har vi kun udgravet så meget, at vi har set, at der her har været en gammel vandmølle. De resterende 4/5 af området kan give mange flere fund og oplysninger. Det omtalte gytjelag på 40 cm over stenbunden tyder på en endnu ældre dæmning, bag hvilken der har været stillestående vand. Derfor er det sandsynligt, at en totaludgravning ville vise en ældre datering end år 1000.

I Vestjylland er der fundet rester af en vandmølle i et meget mindre vandløb; den tidligste genstand er her et skovlblad fra ca. år 900 (Leif Chr. Nielsen i Acta Archaeologica vol. 57/1986).

Lejebukken her ved Mølleåen er imidlertid det hidtil ældste synlige bevis for, at folk i vikingetiden har kendt og brugt den avancerede teknik, der skal til for at bygge og drive en stor vandmølle.

Naturligvis kan man bemærke, at folk på den tid havde en avanceret teknik, både med vogne og skibe, så derfor måtte man vel også kunne lave en vandmølle. Det vil være et rimeligt ræsonnement, og nu ser vi, at det har man altså også kunnet.

Historiske oplysninger

Med denne beretning har vi i korte glimt kunnet følge, at der har været skiftende vandmøller på dette sted fra år 1000 til lidt før 1643. Det er lang tid, 600 år, så det må være værd at overveje, om nogle af de kendte historiske oplysninger skulle referere til denne vandmølle.

Der er 2 gamle dokumenter, som kan være aktuelle. Det ene er Roskildebispens Jordebog fra ca. 1370, og det andet er et gavebrev fra 1145.

I jordebogen nævnes de vandmøller langs Mølleåen, som dengang ejedes af Roskildebispen. Det er: molendinum Lughna, molendinum Lanxebyerghs, molendinum Brydæ, molendinum Ørewaz, Brændemøllæ.

Heraf kan Brydæ og Ørewaz identificeres med Brede og Ørholm. Lanxebyerg har Eiler Nystrøm behandlet i »Fra Nordsjællands Øresundskyst« 1938 s.505. Her har han givet en god argumentation for, at det er Hjortholm eller snarere forgængeren til Hjortholm. Om Brændemøllæ har der været gættet på, at det kan have været Stampen.

Men Lughna har hidtil haft en krank skæbne. Flere skrivende folk har hævdet, at det må have været et tidligt navn for Lyngby Mølle dels på grund af, at navnet begynder med L, dels for at få placeret denne mølle. Men Eiler Nystrøm har påpeget, at disse to møller ikke kan være identiske, idet Lyngby Mølle altid har tilhørt Kronen og altså ikke kan være nævnt i bispens ejerdokumenter. Dertil kommer, at stednavneforskerne påpeger, at Lyngby, som er et stednavn fra vikingetiden, aldrig kan have heddet Lughna. Et stednavns forstavelse kan ændres med tiden, men aldrig endelsen, her -by.

Inge Wohlert skriver i Lyngby-Bogen 1963 om stednavnet Lughn, som er Mølleåens gamle navn. Adjektivet lughn har på gammelt dansk betydet »stille«, »rolig«, »mild«. Og det er dette navn på Mølleåen, vi har fået overleveret, dels i ovennævnte »molendinum Lughna« fra 1370, dels som »molendinum in Lugen« i gavebrevet fra 1145.

I gavebrevet får vi oplyst, at en mand ved navn Herman, biskop af Slesvig, af kong Erik får overdraget afgifterne fra »molendinum i Lugen« samt en del andet gods. Herman var fra Køln, af betydende familie; han havde bl.a. været abbed for et kloster. Men da han mødte modgang, forlod han mismodigt sin

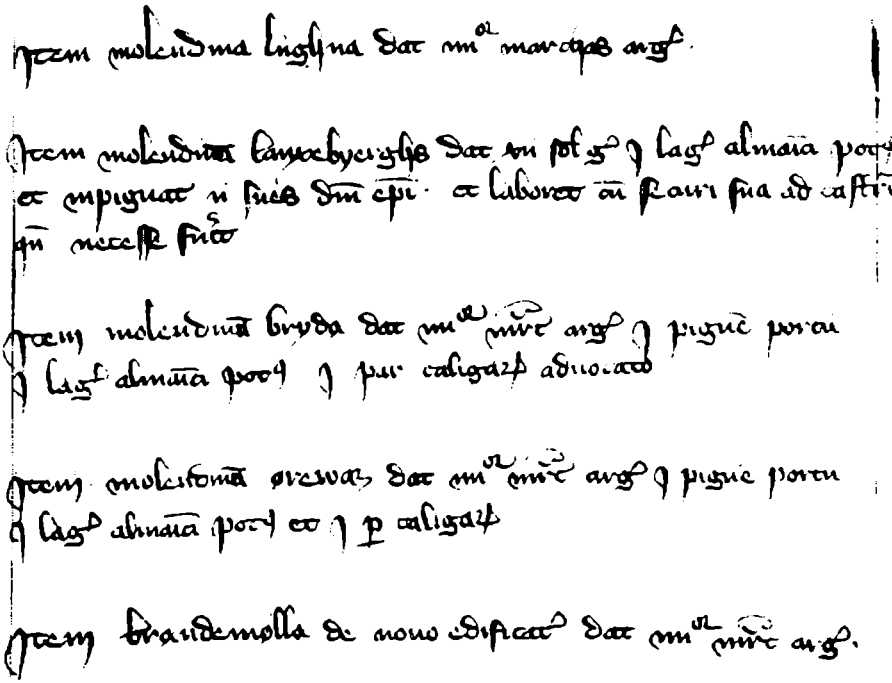

De omdiskuterede linier i Roskildebispens Jordebog (ca. 1370, i Upsala Universitetsbibliotek), som nævner biskoppens 5 møller ved Mølleåen. I øverste linie nævnes 2. og 3. ord »molendinum Lughna«, som i skat til biskoppen skal betale 4 mark sølv. Den anden mølle i rækken, »molendinum Lanxebyerghs«, tolkes af Eiler Nystrøm (Fra Nordsjællands Øresundskyst, 1938, s. 505-07) som møllen ved Hjortholm, den senere Frederiksdal Mølle, bl.a. fordi den sidste sætning »og han (mølleren) skal arbejde med sin økse ved borgen, når det er nødvendigt« antyder en nær beliggenhed. De næste to møller anses for at være hhv. Brede (Brydæ) og Ørholm (Ørewaz), og den sidste, Brændemøllæ, er muligvis Stampen, men behøver lige så lidt som Lughna at være nogen af de nuværende 9 møller.

hjemstavn og drog til Danmark. Her kunne han bruges, først af ærkebiskop Eskild, senere af kong Erik Lam. Herman optræder først som Eskilds udsending til paven i en sag mod kirken i Hamborg, dernæst indfører Herman den nyere europæiske formulering af officielle skrivelser. Herman får titel af biskop af Slesvig og modtager nævnte gavebrev, som han iøvrigt selv har udformet. Når møllenavnet er blevet »in Lugen«, er det på grund af Hermans tyske stavning. Disse oplysninger er fra Arthur Køcher, Historisk Tidsskrift 9.rk. bd.2 s.162, 1921-23.

Selve gavebrevet fra 1145 eksisterer

ikke mere. Det kendes fra en afskrift i Esrumbogen, Codex Esromensis, fra 1497. På den tid har det ligget i Esrum Kloster, så det er sandsynligt, at »molendinum in Lugen« eller »molendinum Lughna« har tilhørt Esrum, inden den blev Roskildebispens ejendom.

Men det gamle ord lughn findes også i stednavnet Lugnætoftæ fra 1348, som er det nuværende Lundtofte. Og da Lundtofte ligger tæt ved vores nyfundne gamle mølle, er det sandsynligt, at det er den, der har båret navnet molendinum Lughna.

Efter disse overvejelser er det en fornøjelse at se Eiler Nystrøms nærmest profetiske udsagn fra 1934 (Lyngby Sogn i Fortid og Nutid s.218): »Det afgørende er, at Navnet Lughna er i langt nærmere Overensstemmelse med Lugnatofta (som Lundtofte kaldes i Jordebogen) end med Lyngby, og at Bispen vitterlig havde Gods i Lundtofte. Nærmest Byen ligger i vore Dage Nymølle, men hvis Molendinum Lughna i en fjern Fortid har ligget paa denne Plads, saa var den i hvert Fald borte i det 17. Aarhundrede og Erindringen om den var længst gaaet tabt«.

Denne gamle mølle, molendinum Lughna, har altså været opført ca. år 1000. Den har allerede fra starten været en stor mølle, det kan man se på lejebukken. Både møllen og dæmningsbyggeriet i en højde af 1,30 meter over åens bund har krævet en meget stor arbejdsindsats. Så her må man stille spørgsmålene: Hvem har haft brug for en sådan mølle, og hvem har kunnet bygge en sådan mølle?

Lundtofte er en almindelig, lille landsby fra vikingetid eller tidlig middelalder. Den har ikke haft behov for møllen, og den har ikke kunnet klare opgaven. Det er nok Lundtofte, der har taget navn efter møllen, ikke omvendt.

Svaret kan kun være, at det må have været en af vikingetidens virkelige stormænd, der har opført denne mølle. Bygherren må have haft et stort mandskab, så han har haft behov for en mølle. Og bygherren må dels have haft arbejdskraft til byggeriet, og dels må han have haft så gode kontakter, at han har kunnet skaffe sig den nødvendige viden og erfaring.

Det vil sige, at vi må kunne finde en stor vikingetidsbebyggelse i nærheden af møllen. I tiden før IBM's nybyggeri i 1990 var vi opmærksomme på, at der muligvis kunne have ligget vikingetidshuse på dette areal. Vi prøvegravede et sted og fandt et stort stolpehul af vikingetidstype; men den efterfølgende prøvegravning ved Københavns Amts Arkæologiske Sekretariat gav ikke flere stolpehuller. Vi har også foretaget en prøvegravning på arealet nord for Prebens Vænge, hvor vi fandt 2 små vikingetidsgrave. Der kan muligvis være mere; men det er ikke undersøgt.

Vi kan kun håbe, engang i fremtiden at få lokaliseret denne forventede vikingetidsbebyggelse her i Lyngby-Taarbæk kommune.