Danskernes Historie Online
Danske Slægtsforskeres Bibliotek

Dette værk er downloadet fra Danskernes Historie Online

Danskernes Historie Online er Danmarks største digitaliseringsprojekt af litteratur inden for emner som personalhistorie, lokalhistorie og slægtsforskning. Biblioteket hører under den almennyttige forening Danske Slægtsforskere. Vi bevarer vores fælles kulturarv, digitaliserer den og stiller den til rådighed for alle interesserede.

Støt vores arbejde – Bliv sponsor

Som sponsor i biblioteket opnår du en række fordele. Læs mere om fordele og sponsorat her: https://slaegtsbibliotek.dk/sponsorat

Ophavsret

Biblioteket indeholder værker både med og uden ophavsret. For værker, som er omfattet af ophavsret, må PDF-filen kun benyttes til personligt brug.

Links

Slægtsforskernes Bibliotek: https://slaegtsbibliotek.dk
Danske Slægtsforskere: https://slaegt.dk

Slesvig-Holstens Landsmuseum
for
Oldsager. Gottorp.
Fører gennem Museets Samlinger
Udg. af Karl Kersten

4de Hefte

Danevirke og Hedeby

af

Herbert Jankuhn

Karl Wachholtz Verlag, Neumünster in Holstein
1951

Copyright by
Karl Wachholtz Verlag, Neumünster
Printed in Germany
1951

Oversættelse ved Søren Telling, Danevirke

Inholdsfortegnelse

Side

Indledning 5

I. Det slesvigske Pas og dets Oldtidsminder 5

a) Danevirke 7
1. Oksevejen 8
2. Kovirke 8
3. Danevirkevolden 9
4. Thyraborg 11
5. Margrethevold eller Forbindelsesvolden 12
6. Østervolden 12

b) Treenehavnen Hollingstedt 12

c) Hedeby og Mindesmærkerne ved Slien 13
1. Borghøjden 13
2. Haddeby Kirke 14
3. Gravminder og Runesten omkring Hedeby 14
4. Hedebys Halvkredsvold 18

II. Udgravningerne og deres Resultater 20

a) Gravfundene 21
b) Haandværket 24
c) Handelen 25
d) Bygninger 29
e) Det daglige Liv 31
f) Aandslivet 32

III. Byens Undergang 33

Litteratur 34

Kort:

Kort 1 Hedeby og Omegn

Kort 2 Danevirke

Danevirke og Hedeby

Indledning

I Slesvig-Holsten findes et betydeligt Mindesmærke fra Nord- og Mellemeuropas Oldtid, den gamle Handelsplads Hedeby og det vidtforgrenede Voldsystem mellem Treene og Sli, bekendt under Navnet Danevirke.

Mellemeuropæisk Histories direkte Berøring med skandinavisk Historie i dette Landskab medførte, at saavel den historiske Forskning som ogsaa store Dele af Befolkningen baade i Tyskland og i Skandinavien omfatter dette Minde-Kompleks med levende Interesse.

Liggende paa Grænsen mellem Oldtid og historisk Tid blev disse Minder Genstand for Interesse fra baade Arkæologers og Historikeres Side. Medvirkende i Opklaringen af Værkernes indviklede Historie er da saavel Arkæologens Spade, som Historikerens kritisk søgende Blik i de gamle Kildeskrifter.

Med forskellige Afbrydelser har der siden Aar 1900 fundet Udgravninger Sted, hvorved et righoldigt Fundmateriale er indvundet, som i Forbindelse med de skrevne Kilder og de endnu bevarede Mindesmærker i Landskabet giver et levende Billede af dettes Historie i den tidlige Middelalder og af Forbindelsen mellem det vestlige Mellemeuropa og Skandinavien.

I. Det slesvigske Pas og dets Oldtidsminder

En udmærket Kilde til Forstaaelse af historiske Begivenheder og Tilstande er Landskabet i sig selv.

„Stedet er jo den sidste Rest af Virkelighed i længst forgangne Dages Begivenheder."

Saaledes er da ogsaa det slesvigske Pas, Omraadet mellem Treene og Sli, et historisk Landskab, hvis Lige i denne Betydning ikke findes hverken i det nordtyske Lavland eller i Jylland.

Naar der siden Karl den Stores og Danske-Kongen Godfreds Dage, fra Kejser Otto I og II og Harald Blaatand og til de gottorper Hertugers Tid — ja helt op til de skæbnetunge Dage i det 19. Aarhundredes Midte — har været udspillet Tildragelser af verdenshistorisk Betydning i denne Egn, da er det begrundet ved selve Landskabets Topografi.

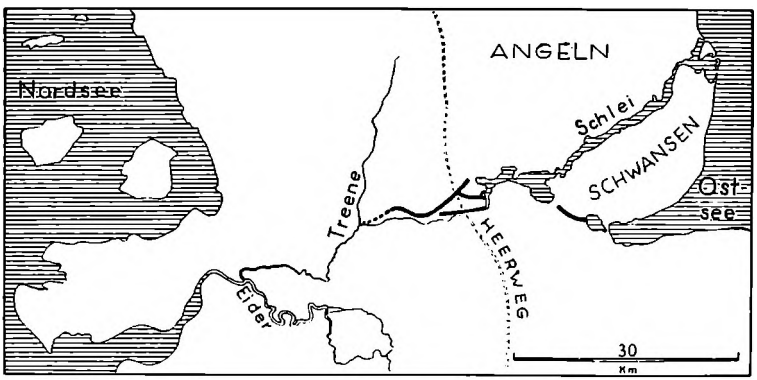

Fig. 1 Det sydlige Slesvig

Fra Øst skærer den flodlignende Sli sig ind næsten til Midten af Landet og danner en Spærring for Færdselen fra Nord til Syd og omvendt.

Fra Vest breder sig Eideren, Treene og Rheide Aa næsten til Slesvig Bys Porte, og danner med deres brede, sumpede Dale en Færdselshindring, som lige indtil den nyeste Tid har bevaret sin Virkning som Spærring.

Mellem disse to nævnte Spærreomraader lades kun en ret smal Port aaben, hvorigennem da ogsaa enhver Færdsel mellem Nord og Syd var tvungen til at gaa — lige siden Stenalderens Dage. Saaledes findes her en ældgammel Færdsels-og Hærvej, der danner Forbindelsen mellem Nordtyskland og Jylland.

Det slesvigske Lavlandspas var kun faa Km. bredt og derfor let at afspærre, og heri ligger dets historiske Betydning.

En Kamp om Besiddelsen af Landet var ensbetydende med en Kamp om „Porten" mellem Nord og Syd.

De med Landskabet sammenknyttede store historiske Tildragelser fandt deres monumentale Udtryk i imponerende Oldtidsminder, som endnu i Dag vidner om Egnens Betydning for Landets Historie. Her ligger fra tidligste Middelalder Danevirke og Hedeby, fra en lidt senere Tid Slesvigs Domkirke og fra nyere Tid Gottorp Slot.

Endnu en Funktion udførtes af dette Landskab. Som en vældig Spærrebom ligger den jydske Halvø mellem Østersø og Vesterhav og skiller disse to nordeuropæiske Havomraader. Da den tiltagende Handel nødvendiggjorde en Forbindelse mellem Vest og Øst, var Landet mellem Treene og Sli Stedet, der bød de bedste Muligheder for en saadan. Her var kun en smal Landryg at overskride, og ved denne Landryg opstod Byen Hedeby som Transithavn for den tidlige Middelalders opblomstrende Handel mellem Rhinlandet og Sverige.

a) **Danevirke** (Kort 2)

Mellem Treene og Sli ligger et vidtstrakt System af Volde, det saakaldte Danevirke, som havde den Opgave, at spærre det slesvigske Pas mod Syd. Den ældste Efterretning om Bygning af en Forsvarsvold paa dette Sted stammer fra Aar 808, og lyder, at en dansk Konge ved Navn Godfred (Gøttrik) byggede en saadan Vold som Værn mod Karl den Store.

Den næste Efterretning om Byggeforetagender stammer fra Valdemar d. 1stes (den Stores) Tid, Konge af Danmark 1157—1182. Her berettes om Bygning af en Teglstensmur i Danevirke. Den sidste store Ombygning finder Sted omkring 1860, da Danevirke blev moderniseret. Mellem disse spredte Efterretninger har der, navnlig i Middelalderen, ogsaa til forskellige Tidspunkter været bygget i Voldanlæggene, uden at noget skriftligt herom er overleveret.

1. Oksevejen

Den gamle Hærvej, som det her gjaldt at afspærre, er kendt under Navnet Oksevejen og er Vest for Slesvig godt bevaret. Navnet hentyder til de store Oksedrifter, der i nyere Tid trak mod Syd til Handelsmarkederne. Hvor Vejen gaar over de flade Strækninger, er den lige og har endnu i Dag en betydelig Bredde. Hvor den gaar over Højderne, bliver den smallere og kryber i mangfoldige Sving over Bankerne. De mange, mægtige Gravhøje vidner om, at Vejen allerede i Stenalder og Bronzealder havde sit Forløb her. Saadanne Kæder af Gravhøje viser Linieføringen af de gamle Veje, saaledes som den danske Forsker Sophus Müller paaviste det.

Ved Danevirke viger Sten- og Bronzealderens Vej af mod Vest i Forhold til Oksevejen, den middelalderlige Hærvej. Den gamle Vej omgik derved et Højdedrag, mens man i Middelalderen afkortede Vejen noget, ved at forlægge Ruten op over Højderne. Denne Hærvej fører fra Nordjylland gennem det slesvigske Pas og mod Syd ind i Holsten.

2. Kovirke

Det ældste Led in Danevirkesystemet er sandsynlignis det „Korte Kovirke", en ca. 400 m lang, lav Vold med en paa Sydsiden liggende Grav. Om Voldens Historie ved man intet.

Ca. 300 m nordligere findes en snorlige Vold, der strækker sig fra Slien i Øst til Rheideaaens sumpede Dal i Vest. Volden har en Grav foran (mod Syd) og er næsten 7 km lang. Navnets Betydning er ikke kendt. Kovirkes gamle Port, gennem hvilken Hærvejen oprindelig gik, laa ca. 500 m længere mod Øst, end Hærvejens Gennemskæring af Volden nu.

Udgravningerne har vist, at det drejer sig om et Forsvarsværk af primitiv Opbygning med en Palissadevæg som Brystværn og en bag dette opkastet flad Vold. Foran Volden var en spidsbundet Grav. Hvor Kovirke gaar over Sumpen omkring Rheide Aa, mangler Graven.

Efter al Sandsynlighed er Kovirke den Vold, som den danske Konge Godfred lod opføre i Aar 808.

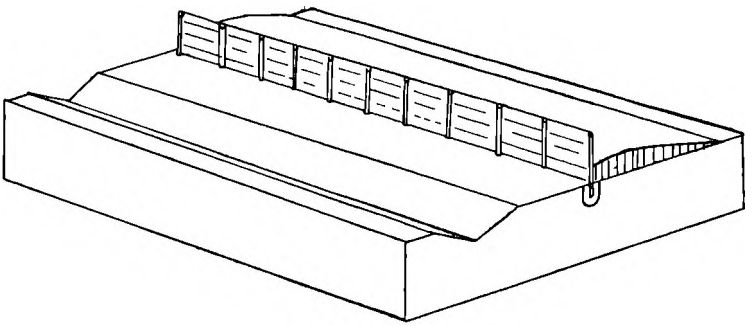

Fig. 2 Forsøg paa Rekonstruktion af Kovirke

3. Danevirkevolden (Kort 2)

Faa Km nord for Kovirke strækker sig Danevirkevolden. Den er gennemgaaende velbevaret og har en Højde af 4—5 m. Mod Øst støtter den sig til det sumpede Terræn vest for Slien og strækker sig under Navn af Nordvolden mod Vest til den udtørrede Danevirke Sø. Ved denne Sø's Syd-Vestende findes en lille firkantet Højde i Terrænet, kaldet Tyraborg. Der begynder Hovedvolden, der strækker sig mod Syd-Vest til den sumpede Rheideaadal. Her bøjer Volden mod Vest og gaar under Navn af Krumvolden videre til Landsbyen Morgenstjerne, hvor den endnu i Dag er synlig. Oprindelig har Volden nok været fortsat helt ud til Hollingsted By.

Det Voldprofil man ser i Dag, er ikke det oprindelige, særlig gælder dette for Midterpartiet, ihvorvel dette er ret imposant. Det blev formet saaledes ved de danske Fæstningsarbejder omkring 1860. Alle Opmaalinger og Fremstillinger viser, at Volden tidligere saa anderledes ud og havde en fladere Grav (Fig. 3).

I det 19. Aarhunderede blev der, særlig i den vestlige Del, anlagt 5-kantede Skandser. I Volden er Valdemars Mur fra det

12. Aarhundrede synlig, dog kun som Fragmenter i en Udgravning ved Røde Kro.

Observationer under Fæstningsarbejderne o. 1860 viser, sammen med nyere Tids Udgravninger, at den midterste Del af Volden er ombygget og forstærket 7 Gange.

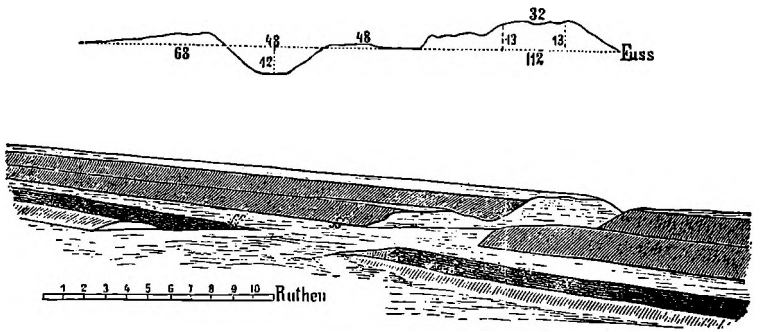

Fig. 3 Danevirkes Udseende før de danske Fæstningsarbejder i det 19' Aarh.

Oprindelig var den en Jordvold, afstivet i Fronten med Pæleværk og med en Palissade-Række oppe i Kronen, bag hvilken var Standplads for Forsvarerne. En lille Grav var anbragt Syd for Volden. Dette af Jord og Træ byggede Anlæg er tre Gange ombygget og forhøjet (Fig. 4).

Ved den fjerde Ombygning gik man bort fra den ikke særlig holdbare Frontbeklædning af Træ og erstattede denne med en Mur af Kampsten, der var bundet i Ler (Fig. 5).

Resterne af denne Kampstensmur findes endnu i Voldens Indre og er synlige enkelte Steder paa Nordsiden af Volden ved Rødekro. Ogsaa denn Mur er engang bleven ombygget. I Nordvolden og i Krumvolden har man ikke konstateret Tilstedeværelsen af denne Mur. Det synes som om man kun har opført Muren i den midterste Del af Danevirkevolden.

Den 6te Ombygning af Værket er Valdemar den Stores Teglstensmur (Fig. 6), af hvilken der i Dag kun findes ganske

beskedne Rester. Ogsaa denne Mur synes kun at være bygget i den mellemste Del af Danevirke. Den var oprindelig henved 7 m høj.

Den sidste gennemgribende Ombygning af Fæstningslinien udgøres af Moderniseringen af Voldanlægget i det 19de Aarhundrede, hvorved Volden fik sit nuværende Udseende.

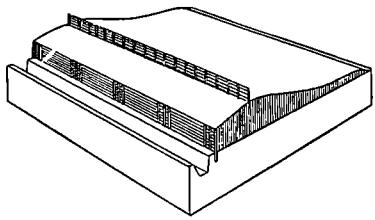

Fig. 4 Danevirkes Hovedvold, Rekonstruktionsforsøg

Gennem Danevirkes Bygningshistorie, der i hvert Fald, hvad angaar Midterstykket, er forholdsvis klarlagt, oplyses dog intet om Værkets Alder og oprindelige Betydning. Herom kan man endnu i Dag kun udtale mere eller mindre begrundede Formodninger.

Kun ved vi om Valdemar den Stores Teglmur, at den ved Kongens Død i 1182 endnu ikke var færdigbygget.

Hvornaar Opførelsen begyndtes, er ikke med Sikkerhed overleveret.

4. Thyraborg

Ved Syd-Vest-Enden af den udtørrede Danevirke Sø findes et kunstigt opført, firkantet Voldsted med stejle Skraaninger. Maal ca. 40 × 55 m. Dette Anlæg bærer i Dag Navnet Tyraborg. Mod Syd dækkes Borgen af den foranliggende Sø, mod Landsiden fandtes Grav og Vold, som laa langs Foden af Anlægget, men som nu er udslettet. Spor af en Vold oppe paa Borgpladsen findes ikke.

I Aaret 1915 foretoges her en Udgravning. Der bjærgedes Fund fra 12te Aarhundrede, hvilket beviste, at Anlægget i sin nuværende Form tidligst kan være samtidigt med Kampstensmuren, muligvis endog først med Valdemars Mur. Med Voldene fra den tidligste Middelalder har dette Anlæg ingen Forbindelse.

5. Margrethevold eller Forbindelsesvolden

Mellem den udtørrede Danevirke Sø og Hedebys Halvkredsvold strækker sig den Vold, der forbinder Handelspladsen ved Noret med Danevirkevolden. Den vestlige Ende af Volden er formet som en Dobbeltvold paa en Strækning auf ca. 700 m. Bag Dobbeltvolden (mod Nord) i Vinkelen mellem Margrethevold og Nordvolden findes et bueformet Voldstykke, hvis Betydning staar fuldstændig uopklaret.

Udgravninger har vist, at ogsaa paa denne Vold er der bygget i mindst tre Etapper. Det er ganske uvist, fra hvilken Tid denne Vold stammer.

6. Østervolden

Til Danevirke medregner man ogsaa en Vold, der findes længere østpaa og som spærrer Indgangen til Halvøen Svans (Svansø). Denne Vold er kun delvis bevaret. Dog har den paa visse Steder endnu en Højde af 3 m. Undersøgelser har her aldrig været foretaget, saaledes er Voldens Struktur aldeles ukendt.

Sin Betydning har Volden havt ved at spærre Adgangen til Halvøen Svans. Dens Alder er ukendt. At den er et Led i Danevirkesystemet, er sandsynligt, men ikke sikkert.

b) Treenehavnen Hollingsted

Transit-Handelens Færdsel fra Vest til Øst og vice versa Eider — Treene — Sli forudsætter Eksistensen af en Havn ved Østersøen og en ved Vesterhavet. Østersøhavnen var Hedeby, dette var kendt i lange Tider. Derimod var Vesterhavshavnens Position længe et Stridsspørgsmaal. Vel var der ret tidligt gjort

opmærksom paa Hollingsted ved Treene, men et Bevis for, at her virkelig havde været en Bebyggelse, der kunde have staaet i Handelsforbindelse med de vestlige Lande, blev først givet i 1931—32 ved en Udgravning Syd for Hollingsted Kirke.

Et gammelt, nu tilsandet Havneleje gør sig tydeligt bemærket i Terrænet. Paa den tørre Østbred af denne Havn laa allerede i det 9. Aarhundrede en lille By, der formede sig som en smal Bebyggelse langs Floden, og ved hvis nordlige Ende Kirken i Dag har sin Plads.

Paa denne gamle Boplads fandtes Keramik fra det 9. og 10. Aarhundrede samt Brudstykker af Møllesten af Basalt fra Mayen. Fundene taler saaledes tydeligt om livlig Forbindelse vestpaa.

Fra Hollingsted blev Varerne — og lejlighedsvis vel endog Skibene — transporteret over Land til Hedeby.

c) **Hedeby og Mindesmærkerne ved Slien** (Fig. 7 og Kort 1)

Gaar man ad Danevirkevolden mod Øst, træffer man i Nærheden af Haddeby Nor en ligefrem Ophobning af forhistoriske Minder i den nærmeste Omegn af den vældige Halvkredsvold, der omgiver den gamle Handelsstad.

1. Borghøjden

Allerede fra det fjerne ser man en skovbevokset Højde hæve sig over det omliggende Terræn, det er Borghøjden. En lav Jordvold omkring en langagtig Borgplads, til hvilken en Portaabning i N. Ø. giver Adgang. Mod S. Ø. en Vej nedad mod Noret.

Paa Borgpladsen findes ca. 30—40 ganske lave Gravhøje, næppe synlige for det uøvede Øje. Det er Brandgrave, hvor man har bisat de dødes Aske efter Baalfærden. Da Gravgaver ikke findes i disse Bisættelser, er det vanskeligt at sige noget bestemt om disse Graves Alder. Sandsynligvis hører de til det 8—9 Aarhundrede e. Chr.

Borgens Alder har man hidtil ikke kunnet bestemme. En Undersøgelse viste, at Volden en gang er blevet forstærket, altsaa omfatter 2 Byggeperioder.

Da man ikke har formaaet at bestemme Anlæggets Alder, kan man derfor heller ikke fremsætte noget bestemt om Borgens Betydning. Maaske stammer den fra en Tid, der ligger længe før Bygningen af Danevirke, og er da en Tilflugtsborg for Omegnens Befolkning, altsaa for de tidligste Beboere af Hedeby, paa en Tid, da Hedeby ikke selv var befæstet.

2. Haddeby Kirke

Ved den nordlige Fod af Borghøjden en lille Kampstenskirke fra Tiden o. 1200. Det er Haddeby Kirke. Navnet Haddeby gælder kun for Kirken og dens Nabo, Kroen lige ved. Byen, der hører til Kirken ligger 2 km borte og hedder Bustrup. Det er vel det gamle Ord Haithabu (Hedeby) der her lever videre efter at Byen selv er udslettet. Kirken er helliget Sct. Andreas. Under den nuværende Bygning af Sten befinder sig Rester af en endnu ældre Bygning af Træ. Om denne har været et kristent eller et hedensk Gudshus, er uvist, ligesom Træbygningens Alder er ukendt.

I Kirkegaardsmuren fandtes en meget stor Sandsten med lange Hvæssefurer — en Sværd-Hvæssesten fra den hedenske Tid. Theorien om at Træ-Resterne under Hedeby Kirke skal hidrøre fra Ansgars Missionskirke fra o. 850, kan ikke bevises.

3. Gravminder og Runesten omkring Hedeby

Syd for Borghøjden ligger den mægtige Halvkredsvold, der omgiver Hedebys Areal ved Noret. Spredt i Voldens Omgivelser findes nogle ogsaa i Dag betydende Gravminder. Blandt disse det eneste paa tysk Jord, hvor en Runesten staar.

Svendshøj. En nu noget affladet Gravhøj findes vest for Halvkredsvolden. Dens Alder er ukendt, da ingen Undersøgelser er foretaget.

Navnet Svendshøj synes at knytte Højen til Hedebys Historie; dog er dette ingenlunde sikkert.

Baadkammergaven ligger umiddelbart S. V. for Stadens Syd-Port. Nu er der kun en lav, aflang Forhøjning at se. Her blev i 1908 udgravet Hedebys prægtigste Gravfund. Et i Jorden nedgravet Kammer, 2,5 × 3,9 m, delt i to Dele, alt beklædt med Planker, var det. Heri fandtes 2 eller 3 Mands-Begravelser, der var overordenlig rigt udstyrede med ualmindeligt smukke Vaaben, Smykker og Brugsgenstande. Ved Siden af fandtes i en lav Grube 3 begravede Heste. Over begge Grave stod en stor Baad — mindst 16 m, sandsynligvis dog over 20 m lang. Af Baaden var dog kun Jernnaglerne og enkelte Trædele bevaret.

Hele Gravanlægget stammer fra det 9. Aaarhundrede og er højst sandsynligt indrettet for en Konge eller andre Personer af høj social Position.

En Tilknytning til navngiven Person i Hedebys Historie er for Baadkammergravens Vedkommende ikke mulig.

S.-V. for Baadkammergraven er der en lav, naturlig Forhøjning, kaldet Korsbjerg eller Korshøj. Paa denne fandtes tidligere 3 Gravhøje — i Dag næsten sløjfede —. Mellem de to største af disse Høje fandtes en Runesten, Eriksten. Den befinder sig nu i „Museum vorgeschichtlicher Altertümer" paa Gottorp. De to større Gravhøjes Alder er usikker. Den tredie, mindre Høj, som laa nord for de andre, blev undersøgt 1938. Den indeholt en Brandgrav fra Vikingetiden.

Runestenen bærer følgende Indskrift:

> Thorulv Hirdmand hos Sven rejste denne Sten efter sin Fælle Erik som fandt Døden da „Drenge" belejrede Hedeby og han var Styresmand en meget velbyrdig Dreng.

Sandsynligvis hentyder Indskriften til Svend Tveskægs Belejring af Hedeby i 983. En Mand i hans Følge har da sat Stenen efter sin Handelsfælle Erik, som faldt under denne Belejring. Om Erik er gravsat i en af de tre Høje, er ikke sikkert. Det mærkelige Navn

Korsbjerg lader sig ligesaa lidt forklare. Skarde-Stenen staar i Dag ved den Gravhøj, til hvilken den oprindelig hørte. Indskriften lyder:

> Kong Sven satte Stenen efter sin Hirdmand Skarde som var draget vesterpaa men nu fandt Døden ved Hedeby.

Som det fremgik af Udgravingen, er Skarde aabenbart gravsat i denne Høj. Lige ved Skardes Høj laa en anden, nu helt afgravet Høj, sandsynligvis fra Broncealderen. Ved denne Høj var Ahrensherreds Ting lige til Begyndelsen af den nyere Tid.

Store Sigtryg Sten blev funden ved Vadet mellem Hedeby Nor og Selk Nor. Her gik en gammel Vej over, som man endnu kan spore som en lav Dæmning. Aabenbart kom den Vej ud fra Hedebys søndre Port. Ved Vejkanten har Runestenen vel oprindelig staaet, lige ved Vadestedet. Indskriften lyder:

> Asfrid gjorde disse Kumler efter Sigtryg hendes og Gnupas Søn.

Stenen stod vel oprindelig her, ikke ved en Grav. Den er rejst for en Mand ved Navn Sigtryg der betegnes som den (svenske) Konge Gnubas og hans Hustru Asfrids Søn.

Til samme Navn hører ogsaa den lille Sigtryg Sten, der ogsaa findes i Museet paa Gottorp. Den blev funden indmuret i en Bastion paa Gottorp. Stenens oprindelige Plads lader sig ikke mere bestemme. Indskriften lyder:

> Asfrid Odinkars Datter gjorde disse Kumler efter Kong Sigtryg hendes og Gnupas Søn. Gorm ristede Runerne.

Den store Sigtryg Sten er skaaret i svenske, den lille i danske Runer. Begge danner et Bevis for Tildstedeværelsen af et svensk Dynasti i Hedeby.

Kongshøj er det landskabsbeherskende Punkt i Omegnen Syd for Hedeby.

Den er en velbevaret Gravhøj, noget affladet for at afgive Plads for Østerrigernes Mindesmærke over de faldne fra 1864 (Kampen om Selk).



Fig. 5 Store Sigtrygsten

En Gravning i 1938 viste, at det her drejer sig om en Høj fra Broncealderen. Betegnelsen Kongshøj hentyder sandsynligvis til, at Højen, indtil Beg. af det 19. Aarhundrede, indhegnet af spidse Sten, har spillet en Rolle som Kongeting i den tidlige Middelalder.

4. Hedebys Halvkredsvold

Det betydeligste Minde fra den tidlige Middelalder i Sli-omraadet er Byen Hedeby med sin vældige Halvkredsvold, der omslutter et Areal paa ca. 24 ha.



Fig. 6 Halvkredsvolden, Luftfoto set fra S.

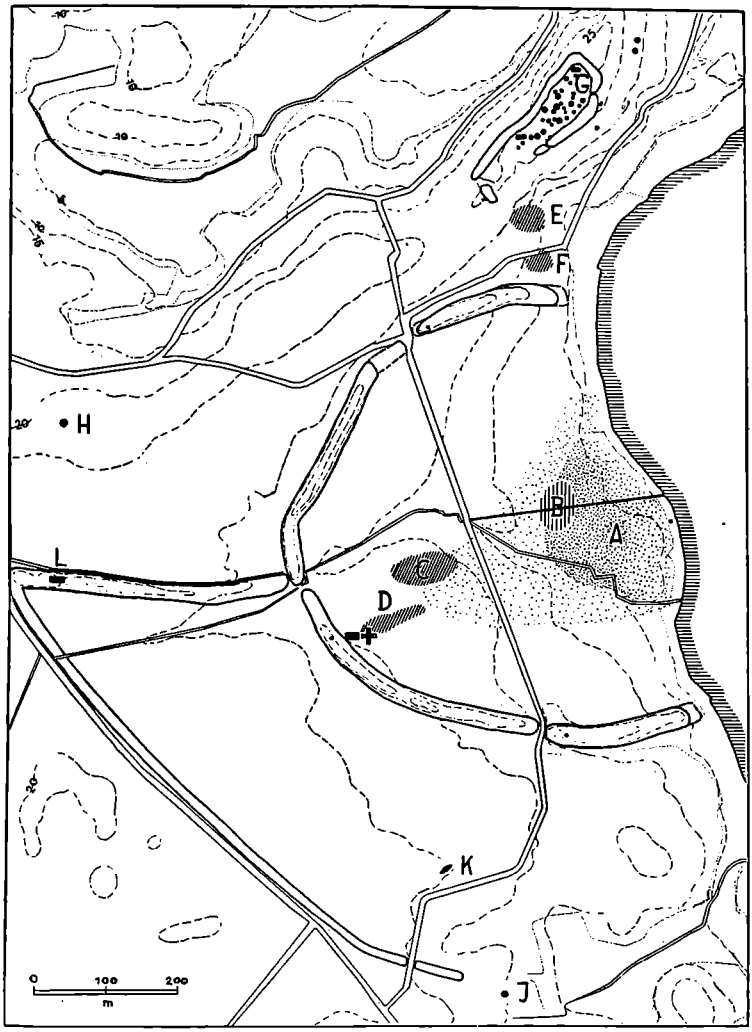

Fig. 7 Halvkredsvolden

A Den gamle Del af Byen. (Bykernen fra 9' Aarh.); B Haandværkerkvarter; C Gravplads med Kistegrave; D Gravplads med Kammergrave; E og F Gravpladser; G Gravhøje paa Borghøjden; H Svendshøj; J Gravhøj; K Baadkammergraven; L Enkeltgrav fra 8' Aarh.

En Bæk gennemstrømmer Byen og har vel været Aarsag til Grundlæggelse af den ældste Bebyggelse, da Ferskvand jo var og er Forudsætning for Beboelse.

Volden er velbevaret, naar undtages smaa Ødelæggelser ved Norets Bred og ved Nordporten. Højden er fra 6 til 11 m. Volden har fire Aabninger. I Vest Bækkens Leje, en Port i Nord og en i Syd samt i S. V. et gennembrudssted, kaldet „Svends Stormhul" efter Overleveringen. Højst sandsynligt er det en gammel Port, hvorigennem Vejen fra Hollingsted har gaaet.

Byarealet har været tæt bebygget. Ved Norets Bred, hvor Bækken udmunder, laa den ældste, ubefæstede Bebyggelse fra det 9. Aarh. (Fig. 7 A).

De to Begravelsespladser indenfor Volden laa altsaa oprindelig udenfor Byen og blev først senere, da Byen voksede, inddraget som Byggeareal. J Randen af den gamle Bykerne laa Haandværker-Kvarteret (Fig. 7 B).

Hvornaar Byen befæstedes med Halvkredsvolden, er ikke til at sige med Sikkerhed. Volden turde vel først være opstaaet mod Slutningen af det 9. Aarh. Mindst 9 Bygge-Perioder lod sig konstatere ved en Gravning nær Nordporten.

1ste Vold var et ca. 2,5 m højt Anlæg opført af Træ, Græstørv og Sand og med en flad rundbundet Grav foran (Fig. 9). Først sener naaede Volden ved Om- og Tilbygninger sin nuværende Højde.

I. Udgravningerne og deres Resultater

At der indenfor Halvkredsvolden ved Noret havde ligget en stor Handelsstad, konstateredes i 1896 af den danske Forsker Sophus Müller. Hans Opdagelse blev Anledning til Udgravningernes Begyndelse i 1900, først under Ledelse af Splieth, senere under Knorr. Gravningerne fortsattes hvert Aar til 1915. 1921 fulgte saa atter en mindre Gravning. Genoptagelsen af den resultatrige Udforskning af dette betydende Object naaedes først i 1930 af

Schwantes og Scheel. Den nye Forskningscampagne varede til 1939. De gennem Aarene fremdragne Fund opbevares udelukkende i Museum vorgeschichtlicher Altertümer (nu paa Gottorp).

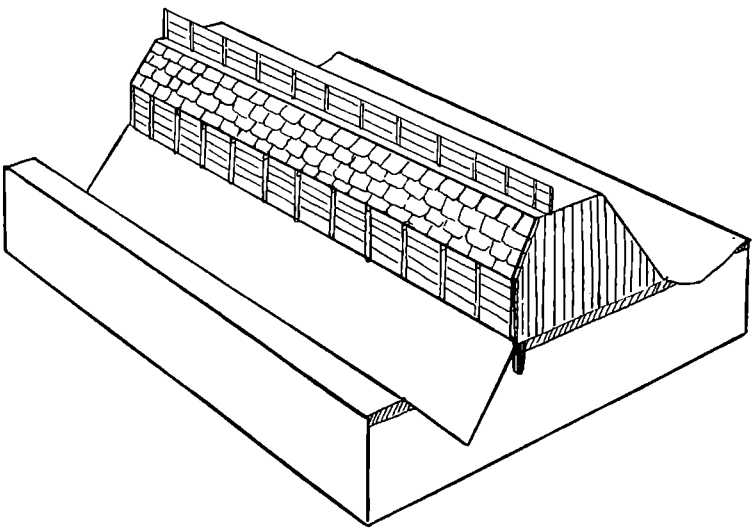

Fig. 8 Ældste Bymur af Jord og Træ (Rekonstruktion)

a) Gravfundene

Gennem Gravfundene faar man et godt Indblik i Samfundsorden, Klædedragt, Smykker og Gravskikke i Byen, ved hvilken fandtes flere Begravelsespladser og enkelte Grave for betydelige Personligheder (Smlgn. Side 14—17). Indenfor Halvkredsvolden fandtes 2 Begravelsespladser. En, hvor de døde er gravsat i Trækister, oftest uden Gravgaver og med streng Overholdelse af Regelen om Øst-Vest Anbringelse af Kisten. Syd for denne Plads var endnu en. Her var hele, i Jorden nedsatte Kamre, af Træ, hvori de døde bisattes under Medgivelse af rige Smykker og Vaaben. Ogsaa Syd for Halvkredsvolden fandtes enkelte Grave, lige foran Syd-Porten. Mellem de to nævnte Gravpladser, Vest for den ældste

Bykerne fra d. 9. Aarh. — altsaa udenfor det oprindeligt bebyggede Areal — fandtes enkelte Kister og indtil nu én eneste Brandgrav.

Paa Borghøjden ligger endelig de før nævnte lave Gravtuer, hvis Alder er ubestemt.

Foruden de større og mindre Gravpladser er der ogsaa omkring Byen fundet enkelte, mest betydelige, Grave. Nævnt er allerede Baadkammergraven, Skardehøj og Korshøj. I Nærheden af Bustrup Skole laa under Margrethevolden (altsaa ældre end denne) en Mandsgrav, efter det medgivne korte enæggede Sværd at dømme, fra Tiden før 800. Graven viser, at allerede da færdedes Mennesker i denne Egn. Umiddelbart nord for Byvolden ret nær ved Stranden, laa en Sandhøj, i hvilken man allerede for 100 Aar siden fandt et gyldent Pladespænde, Rester af Sølvblik og Kranieknogler af et Menneske. Fra omtrent samme Sted stammer ogsaa Rester af forsirede Vaaben. Aabenbart har her været en eller flere betydende Grave.

Kun Gravene fra det 9. Aarh. er rige paa Udstyr. I 10. Aarh. forsvinder Gravgave-Skikken, formodentlig under Indflydelse af Kristendommen.

Paa Kiste-Gravpladsen er det næsten udelukkende i Kvindegravene, at man finder værdifuldt Gravudstyr. De talrige Mandsgrave har kun undtagelsesvis Gravgaver, Vaaben kun i ganske faa Tilfælde.

Paa Gravpladsen for Kammergrave har Mændene deres Vaaben, oftest Skjold og Lanse med, til Tider en Spand og sjældent en Bronceskaal. Kvinderne har havt deres Smykker, bestaaende af ovale Spænder, Perlekæder, Hængesmykker, Broscher, Knive og Nøgler, ganske som paa Kiste-Gravpladsen.

Af Dragten er kun Smykkerne bevaret, og giver Lejlighed til visse Slutninger.

Det er bemærkelsesværdigt, at kun de færreste Grave overhovedet indeholder Gravgaver. Aabenbart har allerede i det 9. og

ogsaa i det 10. Aarhundrede kristne Forestillinger gjort deres Virkning og aflivet den Skik, at medgive den døde Gaver. I hvert Fald har de hedenske Forestillinger om et Liv efter Døden af samme Art som Jordelivet levet jævnides med de kristnes mere aandelige Tanker om „det hinsidige".

Gravene genspejler ogsaa til en vis Grad Tidens Samfundsordning. Hovedmassen af Befolkningen, Købmænd, Skippere, Haandværkere og andre, der levede i Staden, baade Mænd, Kvinder og Børn, er bleven begravet paa den store Kiste-Kirkegaard — det er den store Gruppe af almindelige frie Folk og formodentlig ogsaa Trællene. Hvorfor man jævnsides med denne Kirkegaard har havt en anden med Kammergrave, kan endnu ikke siges med Sikkerhed. Kan være at Kammergravene er anlagt udfra hedenske Forestillinger og Kistegravene udfra kristne Forestillinger. Kan ogsaa være at det drejer sig om etniske eller sociale Forskelle.

Af Korsbjergs og Skardehøjs Runestene faar vi Kendskab til Medlemmer af det kongelige Hird — et højtstaaende Samfundslag, som i Skandinavien og i det normanniske England levede i Kongens Nærhed og efter særlige Love.

Side om Side med Købmænds og Haandværkeres Fællesorganisation viser sig her Overklasse og, støttet paa et væbnet Følge — Kongedømmet.

Det af Runestenene belyste Kongedømme behøver ikke nødvendigvis at have havt Gyldighed i selve Byen — thi der taler Kammergravene maaske om et højere Befolkningslag, fremgaaet af Folkets brede Masse. At der i Hedeby ogsaa — i det mindste for en Tid — har været etableret et Kongedømme, bevidnes af begge Siktrikstenene, der jo er sat over et Medlem af et svensk Kongehus. Muligvis vidner ogsaa Baadkammergraven i samme Retning.

At Byen i det 9. Aarh. stod under et Kongedømme og ikke indtog en selvstændig Retsstilling, bevidnes derved, at der paa den Tid var en Statholder, comes vici, indsat af den danske Konge.

b) Haandværket

Vel var Hedeby i første Række en Handelsby, men der udviklede sig ret tidligt et livskraftigt Haandværk i Byen. Talrigest er Pottemagerfagets Efterladenskaber bevaret, Lerindustri til Byens Behov. Hvad Form angaar, rettede man sig ganske efter de Former, der var gangbare i Egnene mellem Rhinen og Elben. Lejlighedsvis fandt man dog ogsaa frem til nye Former. Baadebyggere, Snedkere og Tømrere har ikke efterladt store Sager. — Udover noget Værktøj — intet. Rigeligere forekommer Sporene af Metalarbejdere i Byen. Fund af Slagger og af en simpel Smelteovn viser, at der i Byen dreves Jernudvinding. Jernet udvandtes af Myremalm, som gravedes i Omegnen vidt og bredt. De tætte Løvskove i Egnen maatte levere Brænde til Smeltningen. Det udvundne Raajern forarbejdedes sandsynligvis til Vaaben og Redskaber i selve Byen.

En særlig Rolle spillede Tilvirkning af Hjortetak og Knogler, hvoraf fremstilledes Kamme, Knivskafter, Smykker, Terninger, Spillebrikker o. a. lign i store Mængder. En ligefrem Import af Knokler og Gevirer synes at have skaffet Raamateriale til denne Industri.

I de hidtil udgravede Huse fandtes Rester af Haandtene og opretstaaende Vævestole i saa store Mængder, at Tanken ledes hen paa industrielt anlagt Hjemmearbejde med Textilfremstilling, saaledes som det aabenbart var Skik i Nord- og Nordvesteuropa paa denne Tid. Muligt har der ogsaa været Skomageri.

Det mest opsigtvækkende er dog, at der kan paavises et højtudviklet Kunsthaandværk i Byen.

Vestfra kommende Vandrehaandværkere har aabenbart slaaet sig ned i Byen i de Tider. De boede tæt sammenstuvet i den gamle Bydel. I deres Værksteder fremstilledes Smykker, som forhandledes vidt om i Verden.

Under Tilsætning af Borax smeltedes Metallet i fingerbølformede eller urglasformede Digler, Støbningen udførtes i Forme

af Lertøj. Simpel Formstøbning saavel som compliceret Kernestøbning ses at have været øvet i disse Værksteder.

I det 10. Aarh. fremstilledes ogsaa Smykker af ædelt Metal baade i Filigran og Granulering — alt til Export. Men ogsaa billige Efterligninger i Bronce.

En Glas-Smelteovn udgravedes i Byen. Maaske kan man ikke regne med, at der har været forarbejdet Genstande af compliceret Form, saasom Kander, Flasker o. lign. Men sikkert har der været lavet Glasperler, maaske af importeret Halvfabrikat.

Tilstedeværelsen af saa mange Slags Haandværkere tyder paa et vidt forgrenet Industriliv, hvis Arbejde er højt hævet over Husflidsstadiet. Kunsthaandværkernes Ophobning af Værksteder i en bestemt Bydel lader Tanken beskæftige sig med Muligheden for laugsmæssig Organisation. Fjernere ligger denne Tanke for de andre Haandværkeres Vedkommende.

c) Handelen

Hedebys Opstaaen og Blomstring skyldes Oversø-Handelen. Omkring 800 havde Stedet tjent frisiske Langfarer-Købmænd som Rastplads undervejs fra Rhinmundingen til Østersøen. 808 havde Kong Godfred bosat Købmænd paa Stedet, saa at Pladsen nu udviklede sig til en Handelsplads og Mødested for Købmænd fra Alverdens Lande. Omkring 850 var Udviklingen til bymæssig Handelsplads sket, fremmet ved Haandværkernes Ankomst og Bosættelse.

Handen udførtes og iværksattes hovedsagelig af frisiske, saksiske, skandinaviske, og maaske angelsaksiske Købmænd. I det 10. Aarh. træder ogsaa slaviske og baltiske Handelsfolk til. I enkelte Tilfælde træffes ogsaa jødiske og arabiske Handelsmænd paa Pladsen.

Byen spillede en stor Rolle i det 9.—10. Aarhundredes Handelsliv. Som Transithavn for en livlig Handelsfærdsel fra Rhinlandet til Sverige, hvor samtidig en lignende byagtig Handelsplads

opstod — Birka i Mælarn, fungerede Hedeby som Stapelplads for Varetransporterne. Ydermere var Byen Sæde for den førnævnte højtkvalificerede Industri, hvis Produkter var en stærkt efterspurgt Exportartikel (Fig. 9).

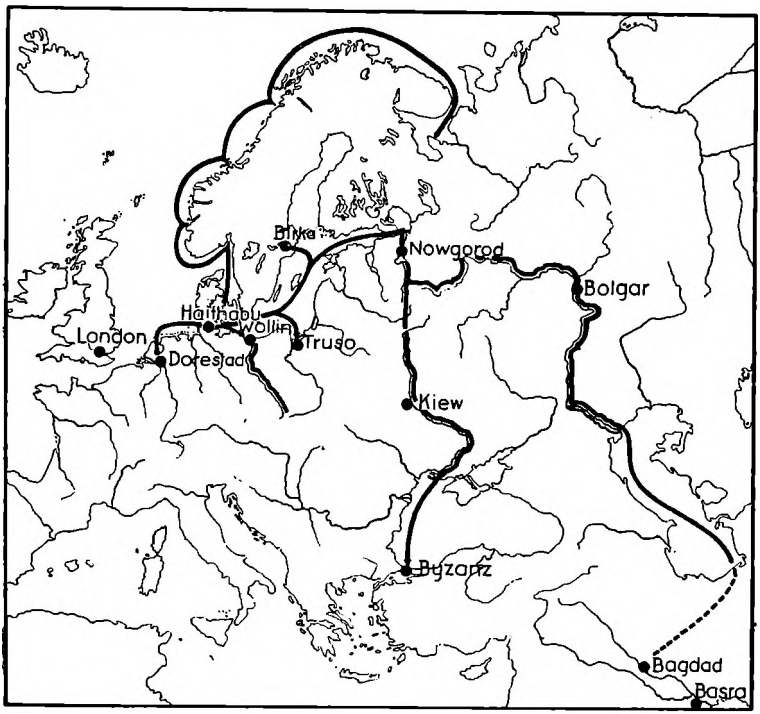

Fig. 9 Kort over Handelsvejene i Nord- og Osteuropa

En egentlig Markedshandel med det omliggende Opland var der først Mulighed for i det 10. Aarh., da Oplandet først da opnaaede en til saadan Handel passende Befolkningstæthed. Handelsruten førte gennem en Ødemark. Ikke Udsigt til god Handel i Oplandet, men udelukkende de gunstige Færdselsforhold over Land fra Vesterhav til Østersø, havde lokket Handelsfolkene til. Fra o. 900 tiltog Strømmen af Nybyggere fra Nord ind i Land-

skaberne paa begge Sider af Slien, saa at Hedeby i det 10. Aarh. raadede over et tættere beboet Opland.

Fra Vest førtes Haandværks- og Industrieprodukter af høj Kvalitet til Skandinavien. Fra Norden fragtedes hovedsagelig Raaprodukter til Vestlandene. „Massegods" findes ikke i Handelssamkvemmet. Rhinlandet leverede Keramik, Glasvarer, Møllesten. Kirkeinventar og Kirkeklædning, Smykker og Vin. Fra Frisland kom vævede Stoffer, fra England Smykker. Norden leverede Pelsvarer og Rav (fra Øst) Valrosknogler og Tænder. Endvidere Trælle (Slaver) som Transitgods fra Østen.

Pelshandel og Slavehandel var særdeles indbringende. Afsætningsomraadet for Rhinlandets Transithandel var Midt- og Sydsverige, hvor Birka spillede Rollen som Fordelingscentral.

I 10. Aarh. gik Handelen med Vestlandene tilbage, mens Hedebys egen Produktion steg. Nye Markeder skabtes ved Færdsel paa Østersøens Syd- og Østkyster. Herfra banede Handelen sig da en Vej dybt ind i Bøhmen og Polen, ja helt til Kiew.

Den primitive Tuskhandel — Vare for Vare — var ophørt og Valuta-Handel med Sølvmøntfod var traadt i Stedet. O. 850 etableredes i Hedeby en M ø n t (Prægeanstalt) hvor Karl d. Stores Mønter fra Dorestad eftergjordes. Dog synes det som om Møntprægningen i det 9. Aarh. havde et ringe Omfang og stod tilbage for afvejet Raasølv som Betalingsmiddel. Talrige smaa Vægte med tilhørende Lodder til Vejning af Sølv og Guld er fundet i Hedeby. Lodderne var af vidt forskellig Herkomst.

Først i det 10. Aarh. fik Hedeby en Sølvvaluta, der ogsaa var anerkendt i Udlandshandelen og gerne toges god langt ude i Østen. Hedebymønter optraadte i saa store Mængder, at afvejet Raasølv som Betalingsmiddel blev trængt helt ud — i det mindste i Hedebys Opland, hvor et virkeligt Møntbetalingssystem synes at have udviklet sig. Hedebys Rolle som Møntsted varede til 980—90. Prægningen hørte da op og først o. 1025—30 prægedes der atter Mønt i Byen, dog kun i ringe Udstrækning. Kort efter gik Byen endeligt og afgjort tilgrunde.

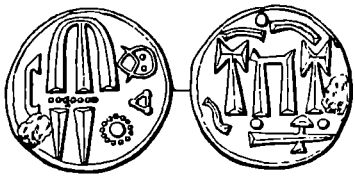

a

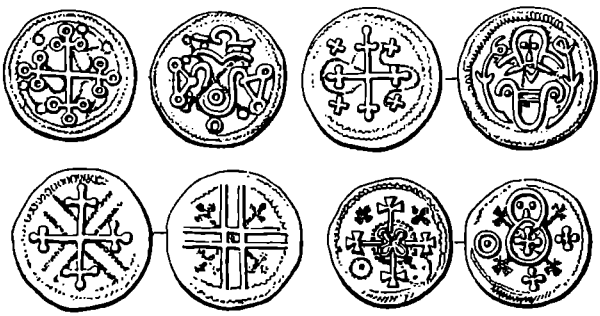



b

Fig. 10 Mønter, præget i Hedeby
a Eftergjort Dorestad-Denar fra Karl d. Store (9' Aarh.)
b Halvbrakteater fra Hedeby (10' Aarh.)

Ogsaa fremmed Mønt forekommer i Fundene, disse Mønter er kommen fra Vesteuropa og Orienten. I det hele har der været udviklet en vidtspændende Handel, hvorved Hedeby i Tidens Løb opnaaede Opsamling af en vis Rigdom.

Den økonomiske Opgang for Staden begyndte o. 850, hvilket saavel Fundene som de skrevne Kilder beretter om.

Nedgangen begyndte kort efter 980.

d) Bygninger

Ved Udgravningerne undersøgtes talrige Hustomter. Husene var udelukkende bygget af Træ. Paa tør sandbund var Tømmeret kun at spore som mørke Affarvninger i Grunden. I de lavere beliggende Bydele, hvor Grunden allerede i 9.—10. Aarh. begyndte at antage en sumpet Karakter, har Trævæggenes nederste Dele holdt sig og er endnu bevaret. Paa saadanne Steder kan man opnaa saa gode Resultater, at en forholdsvis sikker Rekonstruktion af de gamle Huse kan gennemføres (Fig. 11).

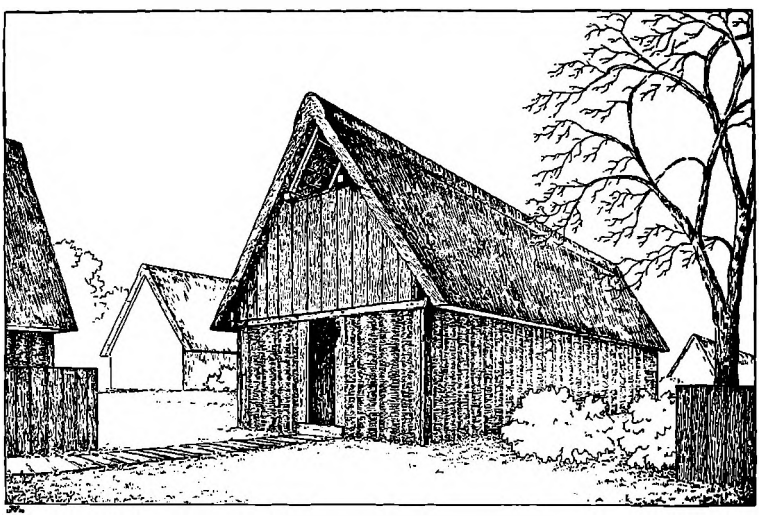

Fig. 11 Hus med Fletværksvægge (Rekonstr. e. Rudolph)

Især paa to Steder var det muligt at undersøge Hustomter i større Mængde og drage Slutninger vedrørende Husenes Opbygning. Det ene Sted var i Vest, i den højtliggende yngre Bydel (10. Aarh.). Her fandtes udelukkende smaa „Kælderhuse" paa ca. 4×5 eller 3×4 m, halv nedgravet i Grunden. Disse Huses Alders-Indtryk var særdeles hypotetisk. Ildstedet var i et Hjørne,

Taget har formodentlig været et Sadeltag, Væggene var dels Fletværk med Lerberapning, dels Planker — ligeledes med en Berapning af Ler.

Meget klarere var Indtrykket af baade Boliger og Udhuse i den gamle, nedre Bydel. Husene her var større — helt op til 6 × 15 m.

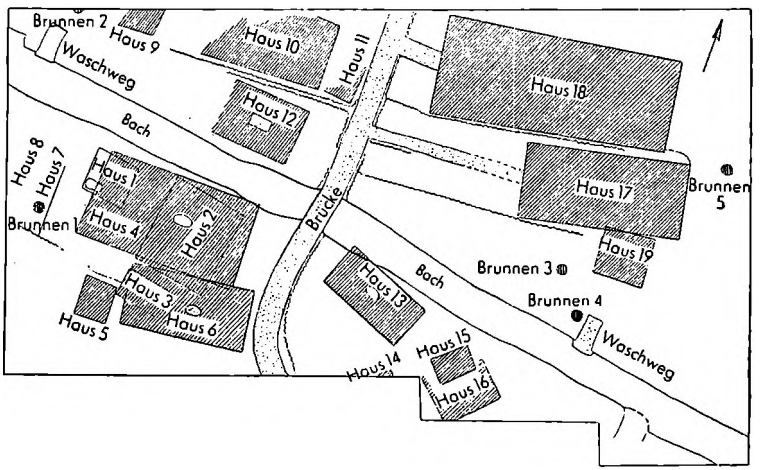

Fig. 12 Udsnit af Bebyggelsen i den ældre Bydel

Ildstedet fandtes i disse store Huse midt paa Gulvet, Taget var af Rør eller Siv, Døren lav. Om Husene har havt Vinduer eller Luftaabninger vides ikke. Husene stod med Gavlenden til Gaden, oftest nogle meter fra denne. Til et Hus hørte ofte en mindre Lade eller Stald, som da var anbragt bag Huset. Ydermere hørte hyppigt en rørformet, rund Brønd med til Ejendommen. Lodderne var lange, smalle og altid anlagt med Enden mod Gaden, endelig var Lodderne indhegnet. De fleste Huse var ombygget eller rettere genopført flere Gange og næsten altid lige ovenpaa Tomten efter det forrige Hus. Dette viser, at Ejendomsforholdene i Byen har været ret faste og stabile (Fig. 12).

Størrelsesforskellen mellem Kælder-Husene i Øvrebyen i Vest og de langt rummeligere i Havnekvarteret lader os se sociale Forskelle mellem Beboerne i de to Bydele, ligesom ogsaa Sparsomheden i Fundmængden i Øvrebyens Huse viser en tydelig Afvigelse fra en vis Rigdom i den ældre, lavere liggende Bydel.

At disse (sociale) Forskelle har bestaaet mellem en velhavende Handelsklasse og maaske ogsaa Haandværkerklasse paa den ene Side og fattigere Folk, Kørsels- og Transportfolk, Skippere og lignende Fag paa den anden, ligger nær at antage. De til nu undersøgte Arealer er for smaa til, at man endnu kan vente Opklaring over Byens Organisation, Bebyggelsen, Tilstædeværelsen af Torvepladser og lignende Problemer.

e) Det daglige Liv

At Handelen har havt en overvejende Betydning for Hedeby, viser Fundene et efter andet. Mønter, Sølvvægte, Lodder og talrige Handelsvarer taler herom et tydelig Sprog.

Ogsaa Haandværket er rigt repræsenteret, selvom det ikke altid tydeligt kan skelnes mellem Erhvervshaandværk og Husflid.

Paafaldende faa er Fund, der tyder paa Jordbrugets Tilstedeværelse i Staden. Nogle faa Kornsegle og Plovskær er de eneste Vidner om, at overhovedet en og anden i Byen har drevet Agerbrug.

Byens Behov for Landbrugsprodukter synes at være bleve dækket ved Tilførsler udefra.

Indtil nu er der paavist Kornsorterne Hvede og Byg. Fund af talrige Slags Frø af Markurter kan stamme fra Kornmarker i Nærheden af Byen.

Sammen med Kornsorterne har Hasselnødder spillet en betydelig Rolle i Ernæringen. Man høstede dem i de omliggende Skove. Forekomsten af Valnødder i enkelte Tilfælde turde bero paa Indførsel fra Rhinlandet eller Vesteuropa.

Slaaenbær og Hyldebær er sandsynligvis blevet spist. Af Frugt kendtes mest Æbler, Kirsebær og Blommer. Skovjordbær Brombær og Hindbær er ligedes konstateret i Fundene.

Større Kvanta af Humle tyder paa Kendskab til Ølbrygning i Byen.

Kødforsyningen er vel, ligesom Kornbehovet, blevet dækket delvis udefra, dels ved eget Kvæghold.

Af Svineknogler er fundet en stor Mængde. De stammer i det mindste delvis fra Svinehold i Byen. De smaa skurlignende Udhuse bag Bolighusene kan vel tildels anses for Svinestalde. Bøge- og Egeskovene i Omegnen ydede rigelig Olden til Svinefedning. Næst Svin finder vi Køer repræsenteret i Ophobningen af Husdyrknogler. Ligeledes Faar og Ged. Ganske sjældent findes Hønse-Knogler. Hesten synes saa godt som ikke at have været Maddyr. Man holdt Hund og Kat i Byens Huse.

Paafaldende er de absolute Mangel af Vildt. Nogen udbredt Jagt synes Hedebyboerne ikke at have drevet. Befolkningens Sammensætning taget i Betragtning, undrer dette ikke.

Knogle- og Planterest-Fundene taler for, at de her i k k e drejer sig om en Bondeby, der har vokset sig stor og er blevet en Stad, men om en typisk Etablering af en Handels- og Haandværksby.

f) Aandslivet

Sporene af et aandeligt Liv i Byen er, baade i Fundmaterialet og i Overlevering, sparsomme.

Paa de religiøse Omraade trængte Kristendommen ind i Staden, støttet af Missionen og Handelen. I Form af Amuletter har begge Religioner efterladt sig Spor. De skrevne Kilder skildrer i store Træk Missionsarbejdets Forløb. Efter flere Tilbagefald synes Kristendommen at have sat sig fast omkr. 950, selvom en arabisk Købmand, der besøgte Byen paa den Tid, kun nævner „en ringe kristen Menighed".

Paa Kunstens Omraade var Byen ligeledes Gennemgangsted for Strømninger fra Vestlandene imod Nord. Frankiske Kunstneres Planteornamentik efter antike Mønstre fandt Indgang i Norden over Hedeby. Mindre stærke var de angelsaxisk-irske Impulser, der ligeledes over Hedeby trængte ind i Østersøomraadet, men de var synlige, og deres hovedsagelige Indflydelse øvede de i Jylland og Norge. Ogsaa paa Digtekunstens Omraade synes Hedeby at have spillet en vis Rolle. Mange Tegn taler for, at en af Edda'ens betydeligste Sange blev til her.

Er Vidnesbyrdene end sparsomme, det lader sig dog paavise, at Hedeby, foruden paa det religiøse Omraade, ogsaa har spillet vis Rolle i aandelig Henseende.

III. Byens Undergang

Ved Slutningen af omkr. 10. Aarh. begyndte Byens økonomiske Nedgang. Byen kom atter under Danmark efter at den siden 934 havde staaet i Afhængighedsforhold til Tyskland. De danske Konger havde dog udelukkende deres politiske og økonomiske Maal vestpaa, i England, saa Hedeby, der var baseret paa en blomstrende Handel over Østersøen, derved maatte lide under stor Tilbagegang. Møntprægningen i Staden hørte op. Det 11. Aarh. var indtil da det mørkeste i Byens Historie.

Mellem 1040 og 1060 synes en større Katastrofe at have afsluttet den gennem to Menneskealdre konstaterede økonomiske Tilbagegang og tilintetgjort Byen.

Omkring ved denne Tid voksede vore Dages Slesvig til og overgik det gamle Hedeby i Betydning. 1134 var paa Stedet, hvor den nuværende Domkirke staar, den første Kirke opført og færdig. Forskydningen af Balancen til Fordel for Byen paa Sliens Nordbred var tydelig.

Den nye By Slesvig forsøgte i nogle Aartier at videreføre Hedebys Traditioner som Led i Handelen mellem Vest og Øst, men blev saa afløst af det opblomstrende Lübeck.

Litteratur:

S. Müller - C. Neergard, Danevirke, København 1903.
O. Scheel - P. Paulsen, Geschichtliche Quellen zur Frage Schleswig - Haithabu. Kiel 1930.
G. Schwantes, Führer durch Haithabu. 2. Oplag. Slesvig 1938.
H. Jankuhn, Haithabu, eine germanische Stadt der Frühzeit. 2. Oplag. Neumünster 1938.
H. Arbman, Birka, Sveriges äldsta Handelsstad. Stockholm 1939.
J. Bjernum - Th. Ramskou, Danmarks Sydgrænse. København 1948.
H. Jankuhn, Ergebnisse und Probleme der Haithabugrabungen 1930—1939. Ztschr. d. Ges. f. schlesw.-holst. Geschichte Bd. 73 1949, S. 1—85.
A. Clausen, Haithabu, die alte Handelsstadt im Ringwall. 2. Oplag. Rendsburg 1950.